STELEN®

STOWARZYSZENIE PRODUCENTÓW KONSTRUKCJI I URZĄDZEŃ ELEKTRYCZNYCH

Rok założenia 1995

Oferta słupów dla napowietrznych linii średniego napięcia wg albumów LSNS 120(70)[240]

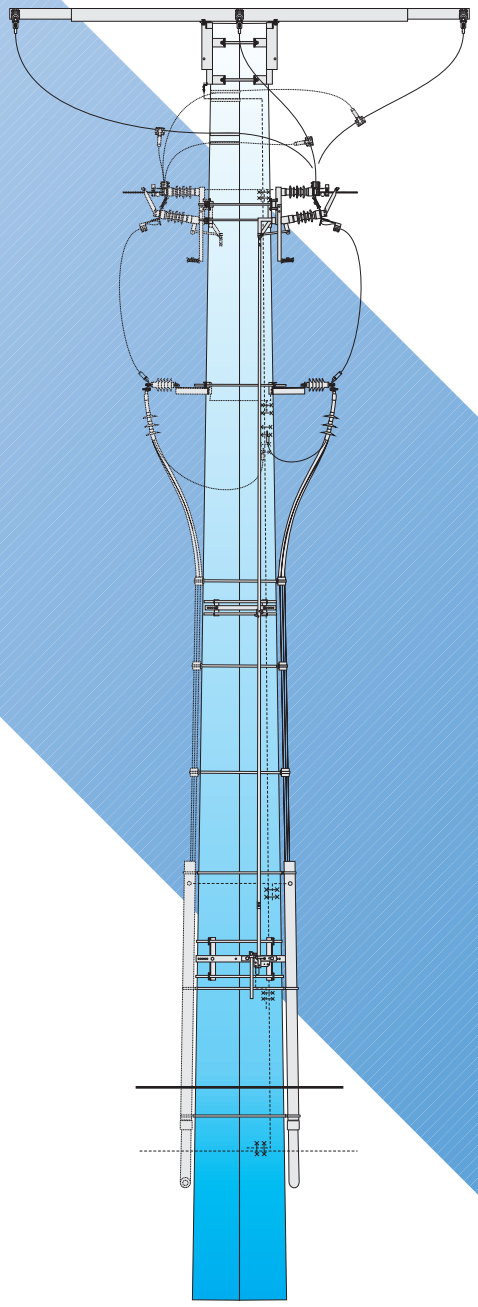

Autor opracowania

Przedsiębiorstwo Projektowo - Usługowe

ELPROJEKT® spółka z o.o.

Poznań 2010

Oferta albumów do projektowania wydanych nakładem Stowarzyszenia "STELEN" obejmuje:

1) **Album Słupowych Stacji Transformatorowych STSRS - 20/630 tom V (wyd. 2009r.)** zawiera rozwiązania zawarte w tomie I (wyd. 2005r.), w tomie III (wyd. 2007r.) z odłącznikami (rozłącznikami) i pomiarem pośrednim oraz dodatkowo rozwiązania dające możliwość montażu dwóch kabli SN z odłącznikami (rozłącznikami).
2) **Album Linii Napowietrznych Średniego Napięcia 15÷20 kV LSNS 35÷50 tom I** z przewodami gołymi na żerdziach wirowanych - układ trójkątny (wyd. 2006r)
3) **Album Słupów z Odłącznikami, Rozłącznikami i Głowicami Kablowymi dla linii napowietrznych średniego napięcia 15÷20 kV LSNS-og 35÷50 tom II** z przewodami gołymi na żerdziach wirowanych - układ trójkątny (wyd. 2007r.)
4) **Album Linii Napowietrznych Średniego Napięcia 15÷20 kV LSNS 70(50) tom I** z przewodami gołymi na żerdziach wirowanych - układ trójkątny (wyd. 2008r.)
5) **Album Słupów z Odłącznikami i Rozłącznikami dla linii napowietrznych średniego napięcia 15÷20 kV LSNS-og 70(50) tom II/cz.1** z przewodami gołymi na żerdziach wirowanych - układ trójkątny (wyd. 2009r.)
6) **Album Słupów z Głowicami Kablowymi, Odłącznikami, Rozłącznikami dla linii napowietrznych średniego napięcia 15÷20 kV LSNS-og 70(50) tom II/cz.2** z przewodami gołymi na żerdziach wirowanych - układ trójkątny (wyd. 2009r.)
7) **Słupy oświetleniowe -** żerdzie wirowane EOP (wyd. 2009r.)
8) **Album Linii Napowietrznych Średniego Napięcia 15÷20 kV LSNS 120(70)[240] tom I** z przewodami gołymi na żerdziach wirowanych - układ płaski (wyd. 2010r.)
9) **Album Słupów z Odłącznikami i Rozłącznikami dla linii napowietrznych średniego napięcia 15÷20 kV LSNS-og 120(70)[240] tom II/cz.1** z przewodami gołymi na żerdziach wirowanych - układ trójkątny (wyd. 2010r.)
10) **Album Słupów z Głowicami Kablowymi, Odłącznikami, Rozłącznikami dla linii napowietrznych średniego napięcia 15÷20 kV LSNS-og 120(70)[240] tom II/cz.2** z przewodami gołymi na żerdziach wirowanych - układ trójkątny (wyd. 2010r.)

Rozpowszechnianie i dystrybucja
Biuro Stowarzyszenia "STELEN"
60-167 Poznań
ul. Wołowska 92A
tel./fax: (0-61) 868-94-81
mobile: 505-132-464

e-mail: stelen@home.pl
w.kiwitt@stelen.home.pl
http://www.stelen.home.pl

STELEN®

NAPOWIETRZNE LINIE ŚREDNIEGO NAPIĘCIA wg ALBUMU LSNS 120(70)[240]

Album **LSNS 120(70)[240]** **TOM I** zawiera konstrukcje słupów z żerdzi wirowanych typu E w oparciu o normę PN-E-05100-1:1998r. Konstrukcje słupów przewidziane są do stosowania na terenie całego kraju we wszystkich strefach klimatycznych oraz zabrudzeniowych. Na słupach tych przewiduje się możliwość podwieszania przewodów:

AFL-6 70 mm^2, AFL-6 120 mm^2, AFL-6 240 mm^2.

Układ przewodów:

a) płaski - dla linii głównej

b) płaski lub trójkątny - dla linii odgałęźnej

Przedstawione na kartach albumowych sylwetki słupów uwzględniają dobór ustojów dla gruntu średniego i słabego, określają parametry zawieszenia przewodów, uzbrojenia słupów oraz zawierają zestawienia materiałów i wskazówki montażowe. Ze względu na różnorodność średnic wierzchołkowych zastosowanych żerdzi wirowanych, w zaproponowanych rozwiązaniach różnorodne obejmy mocujące poprzeczniki do słupa zastąpiono śrubami i uniwersalnymi elementami mocującymi. Zaprojektowane elementy stalowe, z uwagi na dużą trwałość strunobetonowych żerdzi wirowanych oraz dla zmniejszenia kosztów eksploatacji, są zabezpieczone przed korozją przez cynkowanie na gorąco.

Album **LSNS-og 120(70)[240]** **TOM II / cz.1 -** zawiera słupy funkcyjne w oparciu o słupy typu O, ON, KK, RPK, RNK, ROK i RONK z tomu I uzbrojone w odłączniki lub rozłączniki, z napędem ręcznym. Powyższe słupy są przeznaczone do sekcjonowania linii lub wykonywania łączeń na odgałęzieniach.

Album **LSNS-og 120(70)[240]** **TOM II / cz.2 -** zawiera słupy funkcyjne z głowicą kablową albo głowicą kablową i odłączniki lub rozłączniki z napędami ręcznymi, dla wykonania liniami kablowymi odgałęzień oraz wcinek w napowietrznych liniach SN 15÷20 kV.

Poniżej przedstawiono poglądowe sylwetki słupów zamieszczonych w w/w tomach.

LSNS 120(70)[240] TOM I

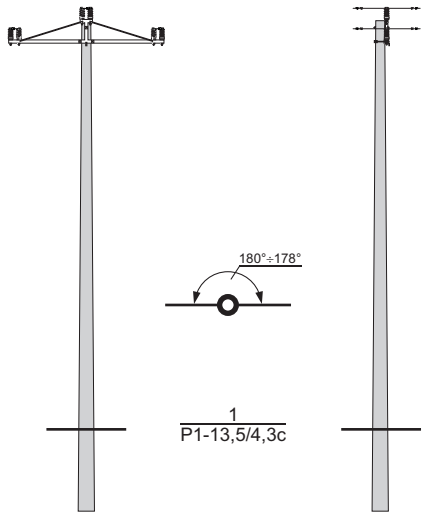

1
P1-13,5/4,3c

Słup przelotowy
P1 - □/□□

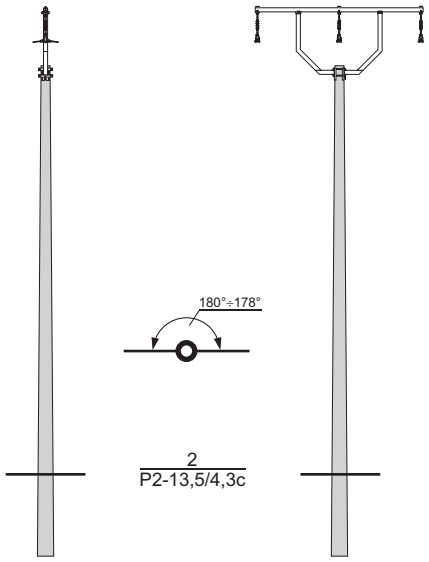

2
P2-13,5/4,3c

Słup przelotowy
P2 - □/□□

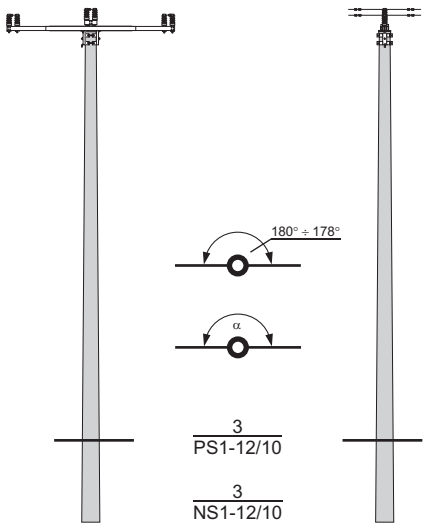

3
PS1-12/10

3
NS1-12/10

Słup przelotowo - skrzyżowaniowy
PS1 - □/10□
i narożno - skrzyżowaniowy NS1-□/□□

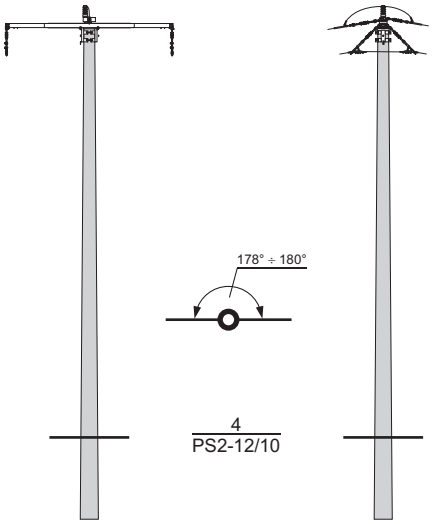

4
PS2-12/10

Słup przelotowo - skrzyżowaniowy
PS2 - □/10□

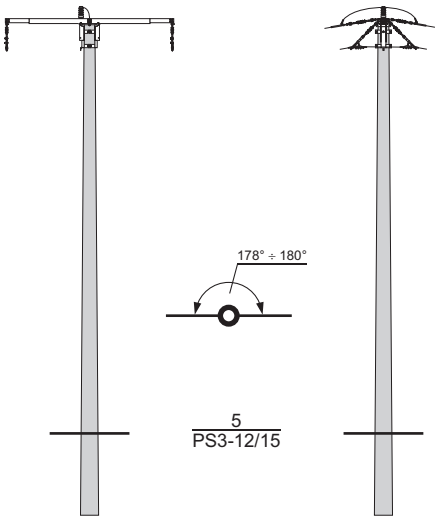

5
PS3-12/15

Słup przelotowo - skrzyżowaniowy
PS3 - □/□□

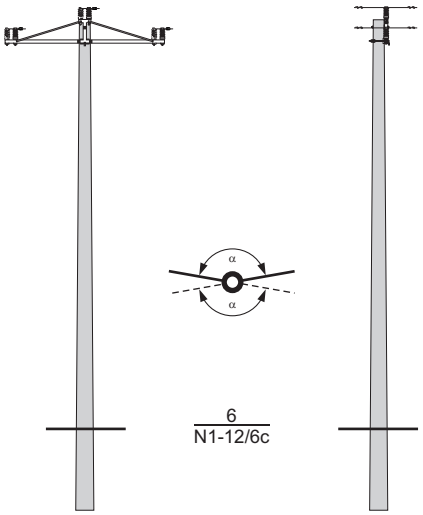

6
N1-12/6c

Słup narożny
N1 - □/□□

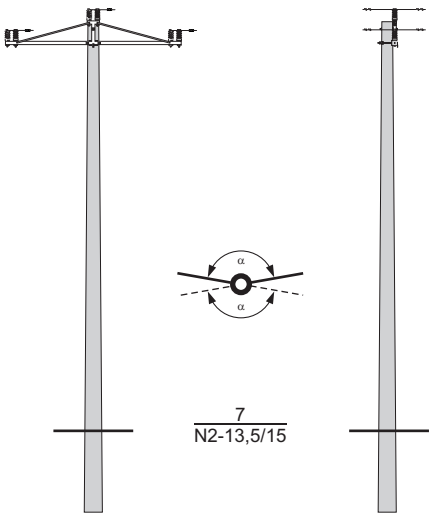

7
N2-13,5/15

Słup narożny
N2 - □/□□

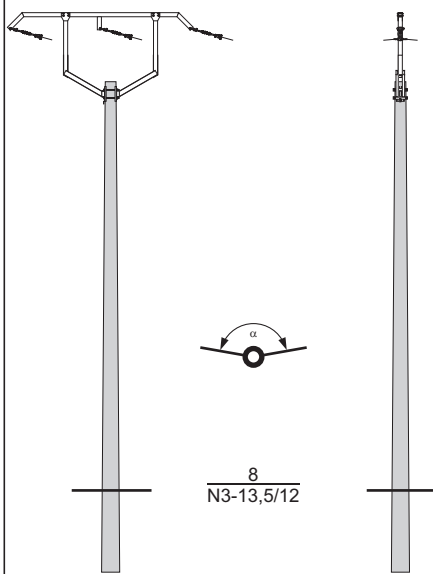

8
N3-13,5/12

Słup narożny
N3 - □/□□

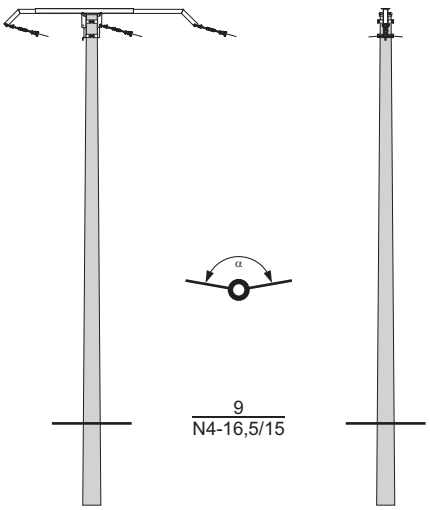

9
N4-16,5/15

Słup narożny
N4 - □/□□

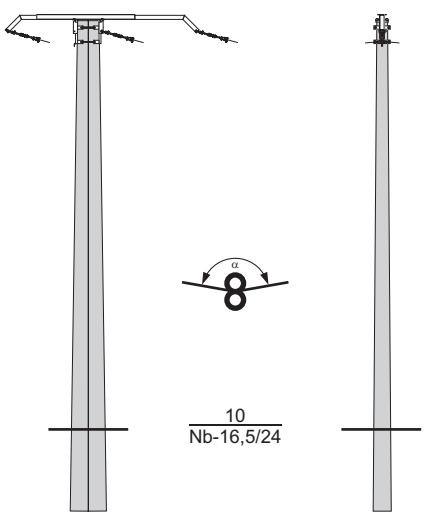

10
Nb-16,5/24

Słup narożny bliźniaczy
Nb - □/□

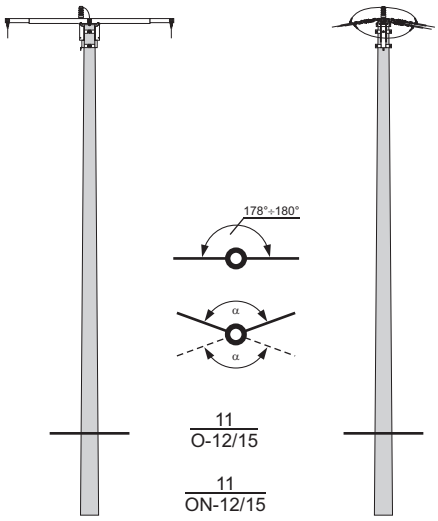

11
O-12/15

11
ON-12/15

Słup odporowy O - □/□□
i odporowo - narożny ON - □/□□

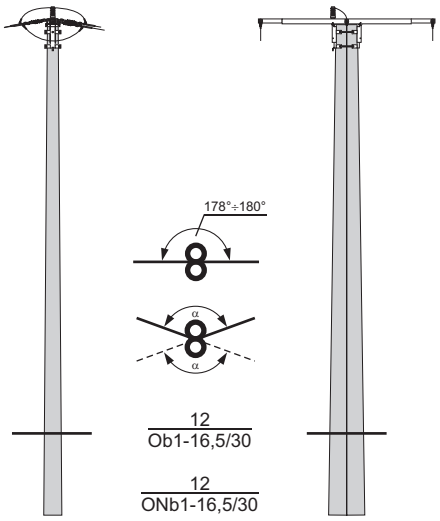

12
Ob1-16,5/30

12
ONb1-16,5/30

Słup odporowy Ob1 - □/□
i odporowo - narożny ONb1 - □/□
bliźniaczy

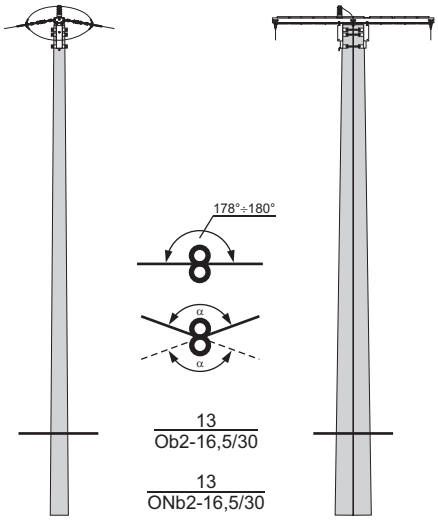

13
Ob2-16,5/30

13
ONb2-16,5/30

Słup odporowy Ob2 - □/□
i odporowo - narożny ONb2 - □/□
bliźniaczy

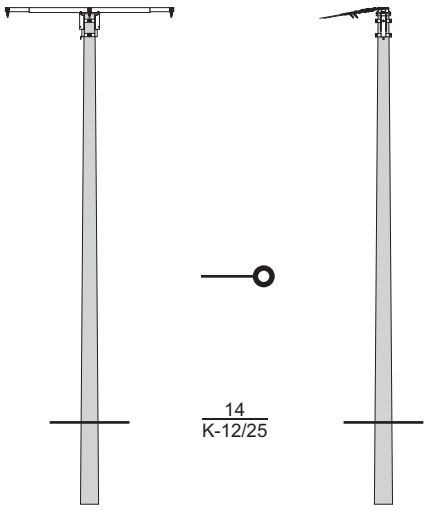

14
K-12/25

Słup krańcowy
K - □/□

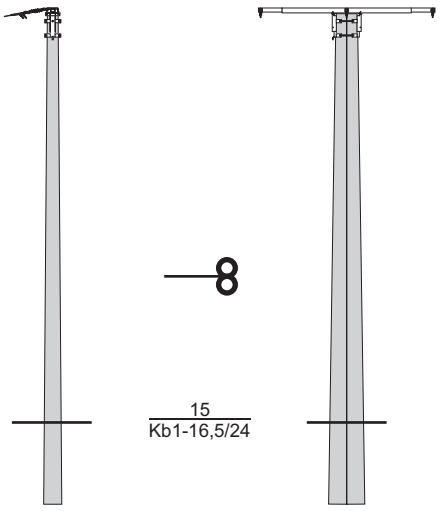

15
Kb1-16,5/24

Słup krańcowy bliźniaczy
Kb1 - □/□

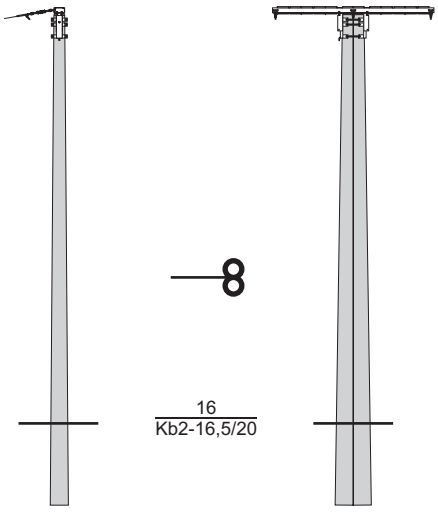

16
Kb2-16,5/20

Słup krańcowy bliźniaczy
Kb2 - □/□

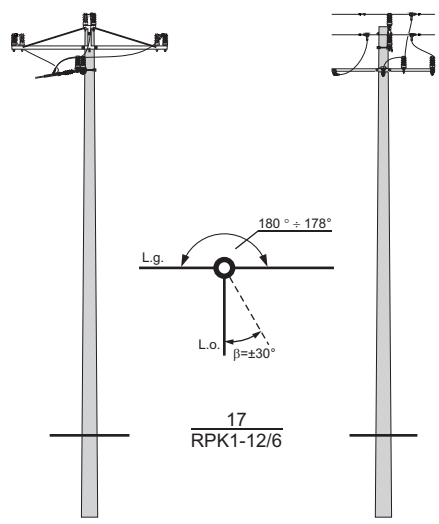

17
RPK1-12/6

Słup rozgałęźny
przelotowo - krańcowy
RPK1 - □/□□

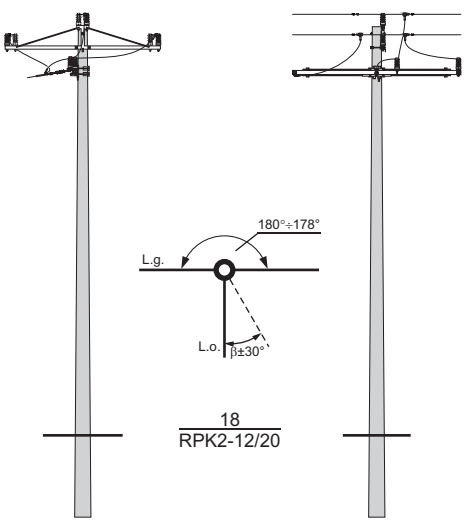

18
RPK2-12/20

Słup rozgałęźny
przelotowo - krańcowy
RPK2 - □/□

LSNS 120(70)[240] TOM I

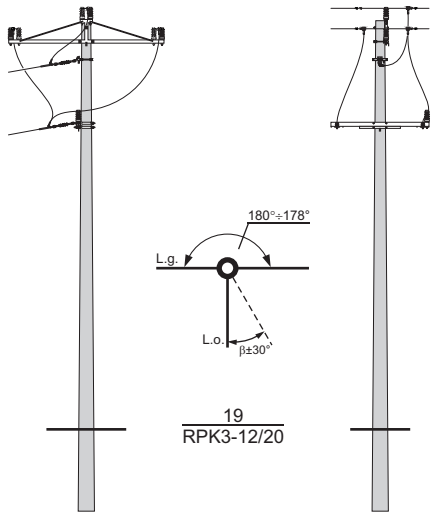

19
RPK3-12/20

Słup rozgałęźny
przelotowo - krańcowy
RPK3 - □/□

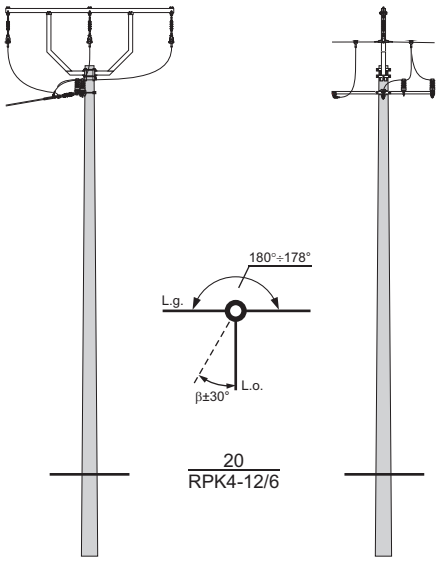

20
RPK4-12/6

Słup rozgałęźny
przelotowo - krańcowy
RPK4 - □/□□

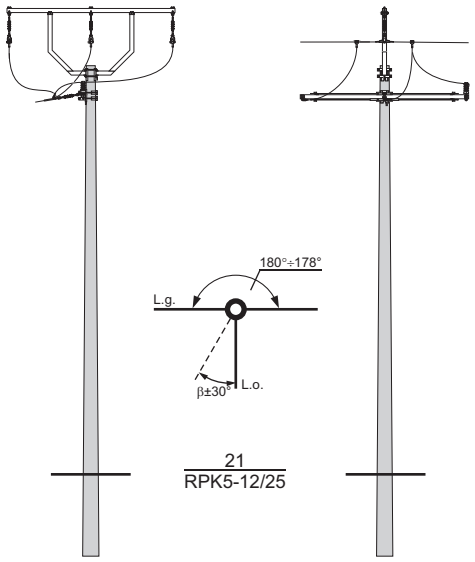

21
RPK5-12/25

Słup rozgałęźny
przelotowo - krańcowy
RPK5 - □/□

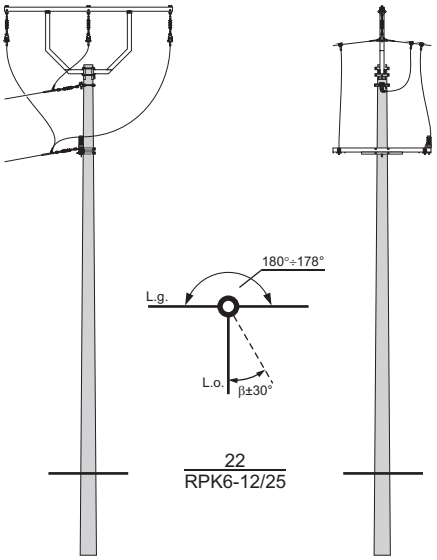

22
RPK6-12/25

Słup rozgałęźny
przelotowo - krańcowy
RPK6 - □/□

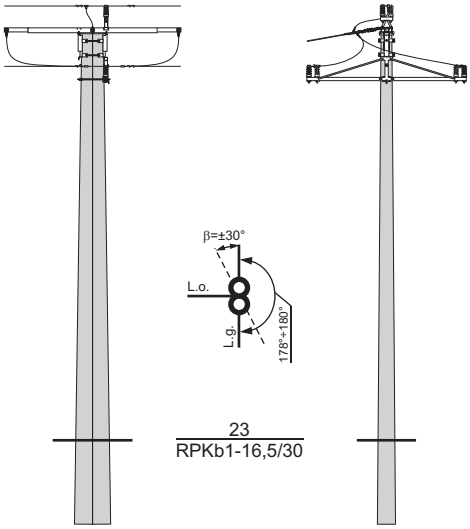

23
RPKb1-16,5/30

Słup rozgałęźny
przelotowo - krańcowy bliźniaczy
RPKb1 - □/□

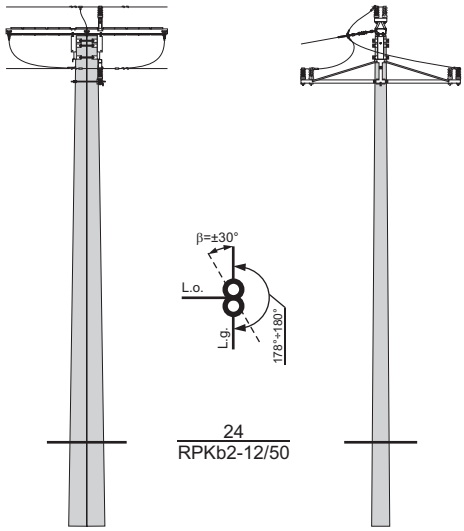

24
RPKb2-12/50

Słup rozgałęźn
przelotowo - krańcowy bliźniaczy
RPKb2 - □/□

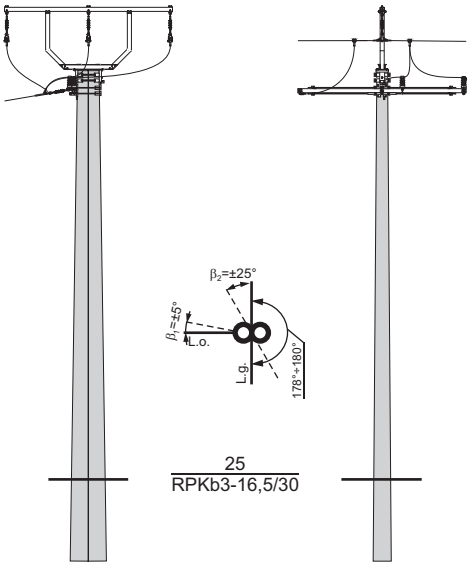

25
RPKb3-16,5/30

Słup rozgałęźny
przelotowo - krańcowy bliźniaczy
RPKb3 - □/□

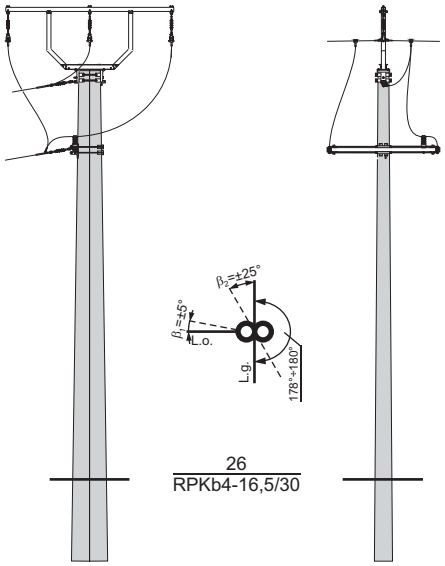

26
RPKb4-16,5/30

Słup rozgałęźny
przelotowo - krańcowy bliźniaczy
RPKb4 - □/□

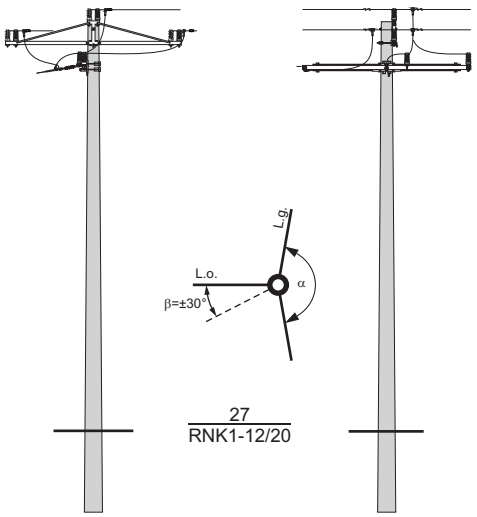

27
RNK1-12/20

Słup rozgałęźny
narożno - krańcowy
RNK1 - □/□

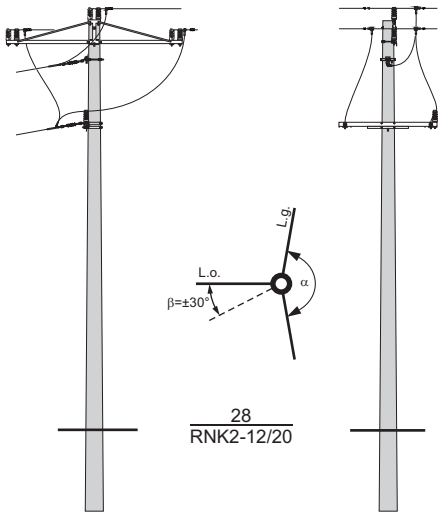

28
RNK2-12/20

Słup rozgałęźny narożno - krańcowy RNK2 - □/□

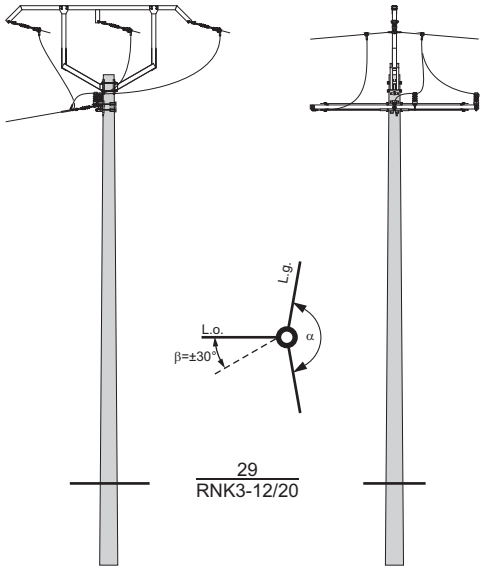

29
RNK3-12/20

Słup rozgałęźny narożno - krańcowy RNK3 - □/□

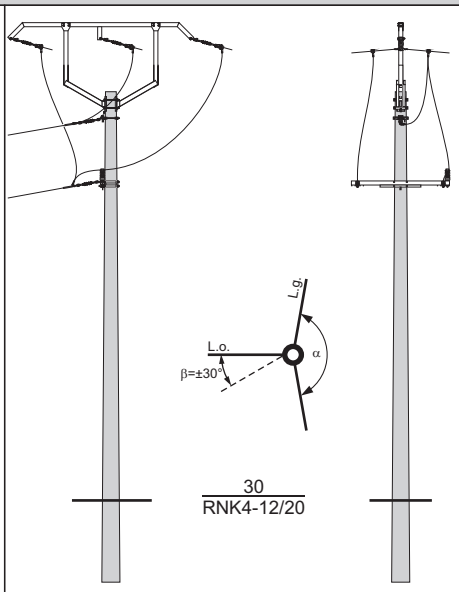

30
RNK4-12/20

Słup rozgałęźny narożno - krańcowy RNK4 - □/□

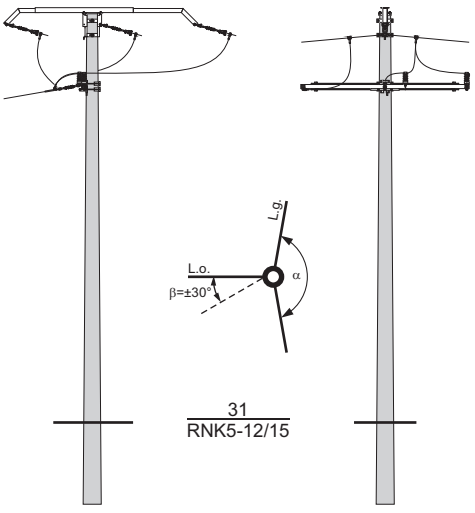

31
RNK5-12/15

Słup rozgałęźny narożno - krańcowy RNK5 - □/□

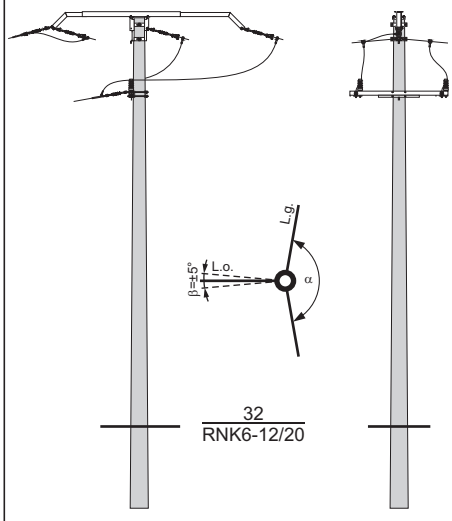

32
RNK6-12/20

Słup rozgałęźny narożno - krańcowy RNK6 - □/□

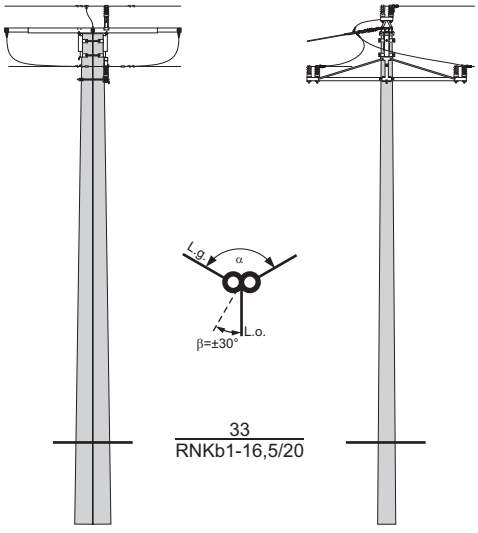

33
RNKb1-16,5/20

Słup rozgałęźny narożno - krańcowy bliźniaczy RNKb1 - □/□

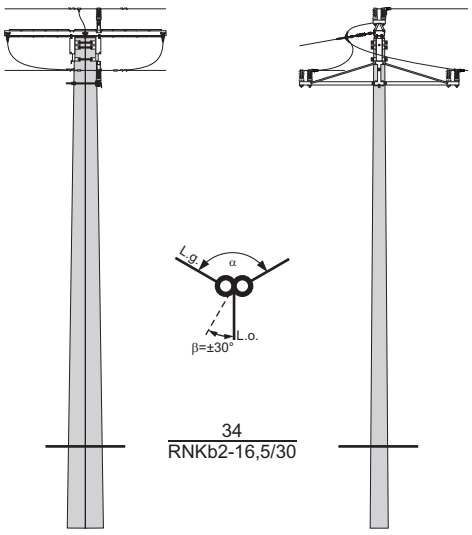

34
RNKb2-16,5/30

Słup rozgałęźny narożno - krańcowy bliźniaczy RNKb2 - □/□

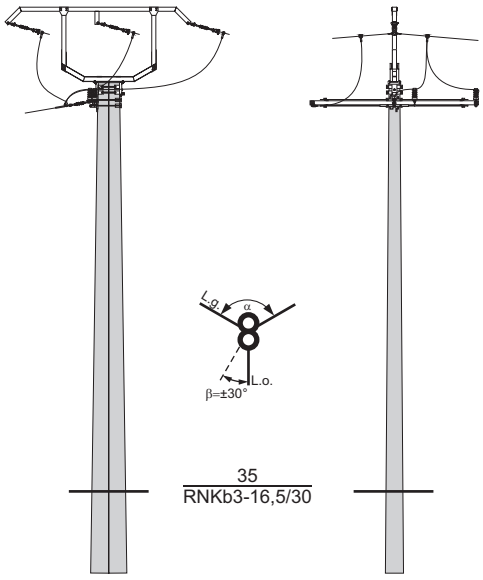

35
RNKb3-16,5/30

Słup rozgałęźny narożno - krańcowy bliźniaczy RNKb3 - □/□

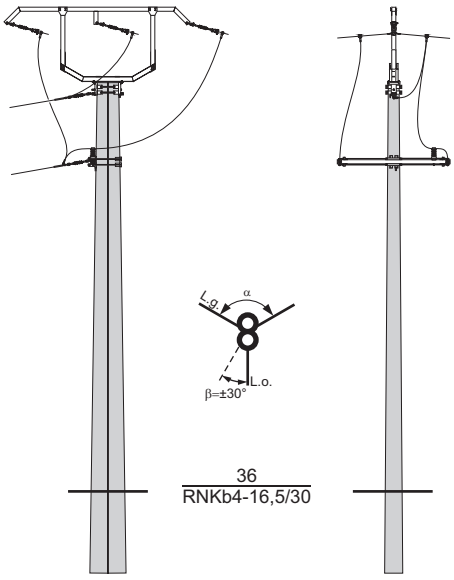

36
RNKb4-16,5/30

Słup rozgałęźny narożno - krańcowy bliźniaczy RNKb4 - □/□

LSNS 120(70)[240] TOM I

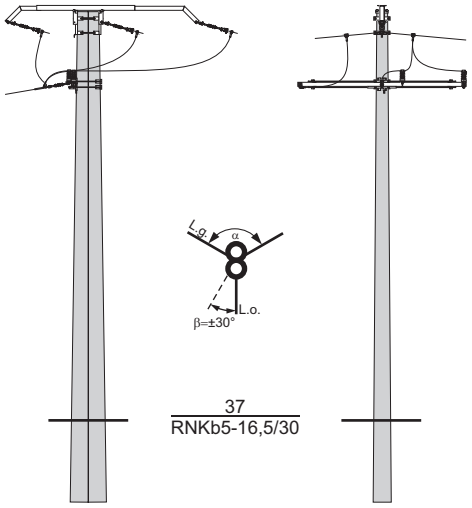

37
RNKb5-16,5/30

Słup rozgałęźny narożno - krańcowy bliźniaczy RNKb5 - □/□

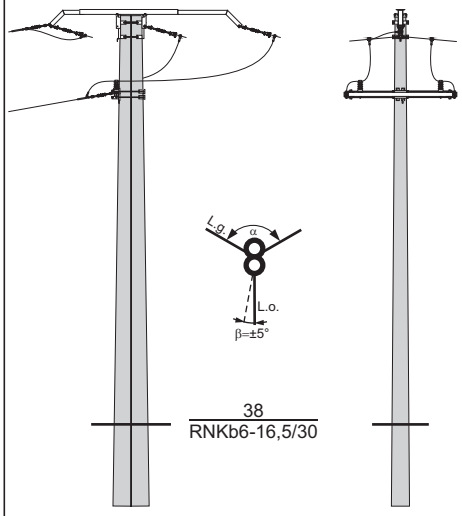

38
RNKb6-16,5/30

Słup rozgałęźny narożno - krańcowy bliźniaczy RNKb6 - □/□

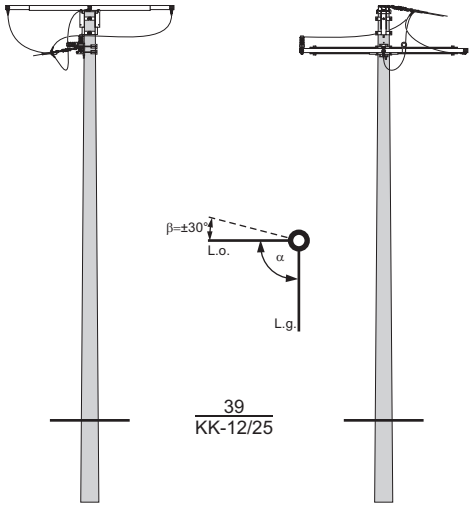

39
KK-12/25

Słup krańcowo - krańcowy KK - □/□

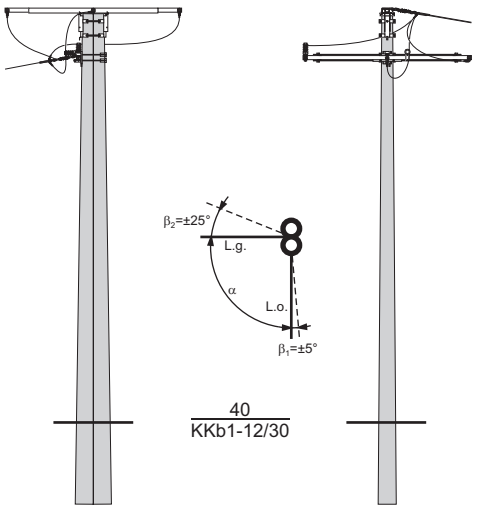

40
KKb1-12/30

Słup krańcowo - krańcowy bliźniaczy KKb1 - □/□

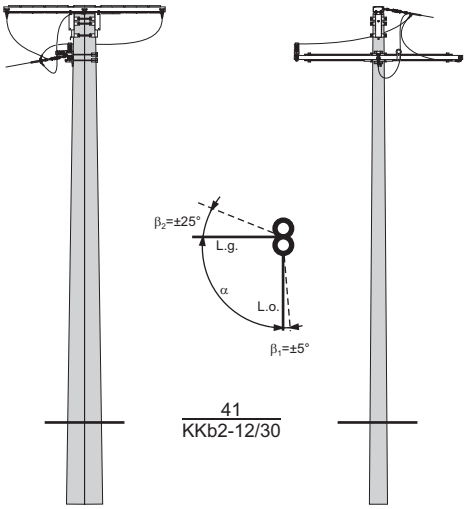

41
KKb2-12/30

Słup krańcowo - krańcowy bliźniaczy KKb2 - □/□

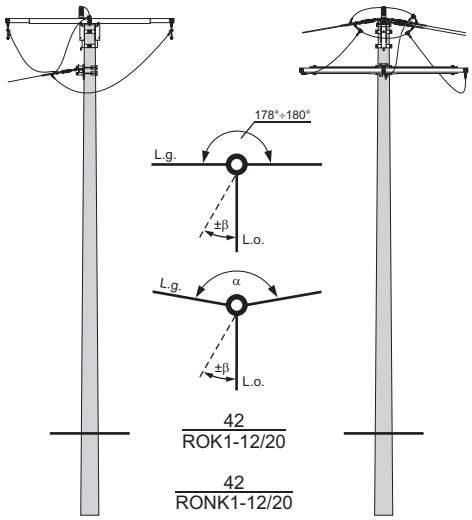

42
ROK1-12/20

42
RONK1-12/20

Słup rozgałęźny odporowo - krańcowy ROK1 - □/□ i odporowo - narożno - krańcowy RONK1 - □/□

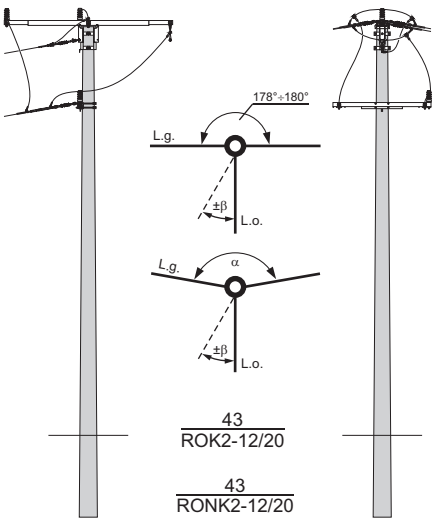

43
ROK2-12/20

43
RONK2-12/20

Słup rozgałęźny odporowo - krańcowy ROK2 - □/□ i odporowo - narożno - krańcowy RONK2 - □/□

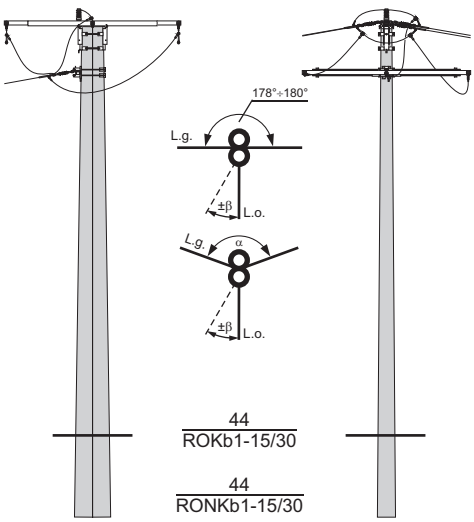

44
ROKb1-15/30

44
RONKb1-15/30

Słup rozgałęźny - odporowo - krańcowy i odporowo - narożno - krańcowy bliźniaczy ROKb1 - □/□ i RONKb1 - □/□

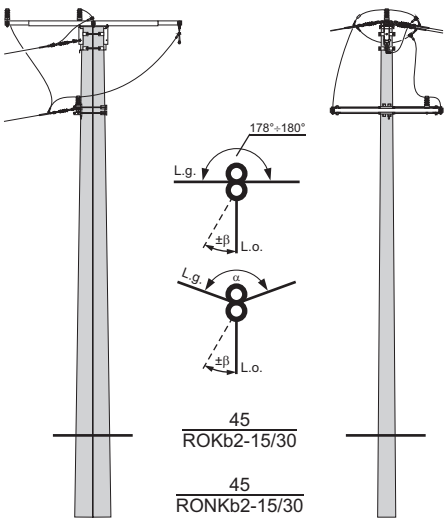

45
ROKb2-15/30

45
RONKb2-15/30

Słup rozgałęźny - odporowo - krańcowy i odporowo - narożno - krańcowy bliźniaczy ROKb2 - □/□ i RONKb2 - □/□

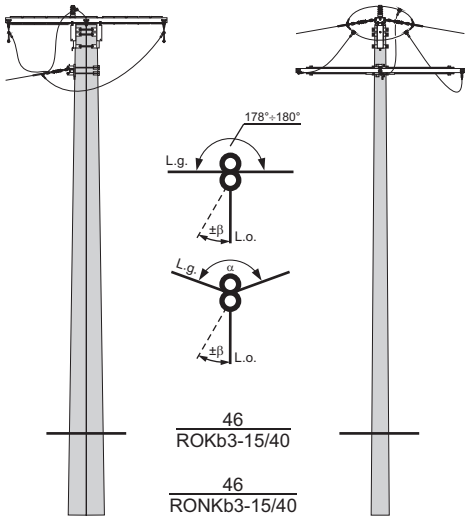

46
ROKb3-15/40

46
RONKb3-15/40

Słup rozgałęźny - odporowo - krańcowy i odporowo - narożno - krańcowy bliźniaczy ROKb3 - □/□ i RONKb3 - □/□

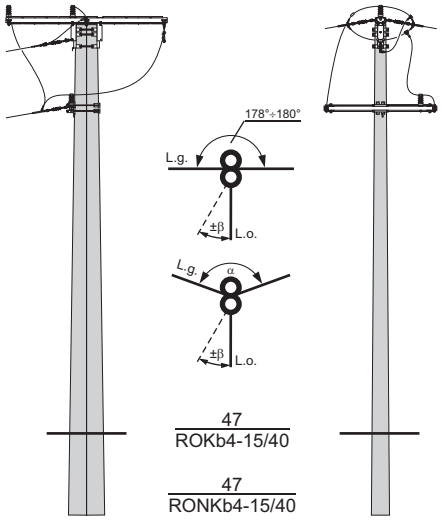

47
ROKb4-15/40

47
RONKb4-15/40

Słup rozgałęźny - odporowo - krańcowy i odporowo - narożno - krańcowy bliźniaczy ROKb4 - □/□ i RONKb4 - □/□

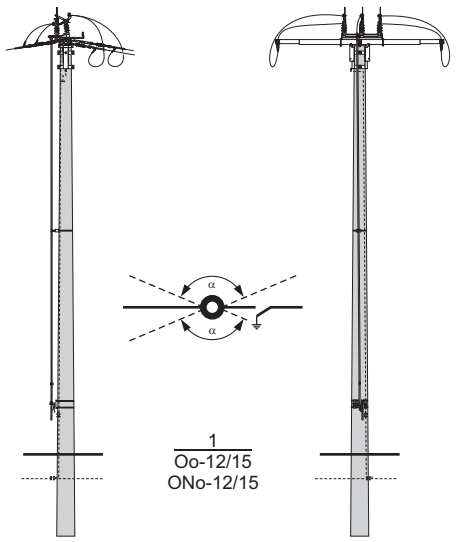

1
Oo-12/15
ONo-12/15

Słup odporowy Oo - □/□□ i odporowo - narożny ONo - □/□□ z odłacznikiem ON, OUN lub rozłącznikiem RN, RUN - wariant I

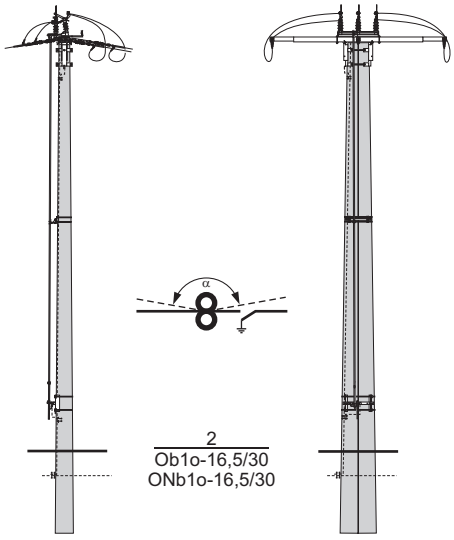

2
Ob1o-16,5/30
ONb1o-16,5/30

Słup odporowy Ob1o - □/□ i odporowo - narożny ONb1o - □/□ - bliźniaczy z odłącznikiem ON, OUN lub z rozłącznikiem RN, RUN - wariant I

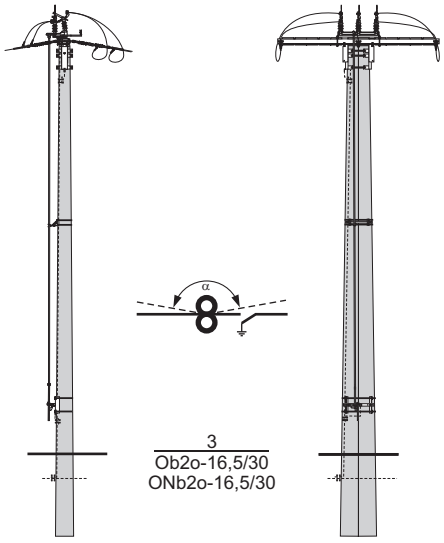

3
Ob2o-16,5/30
ONb2o-16,5/30

Słup odporowy Ob2o - □/□ i odporowo - narożny ONb2o - □/□ - bliźniaczy z odłącznikiem ON, OUN lub z rozłącznikiem RN, RUN - wariant I

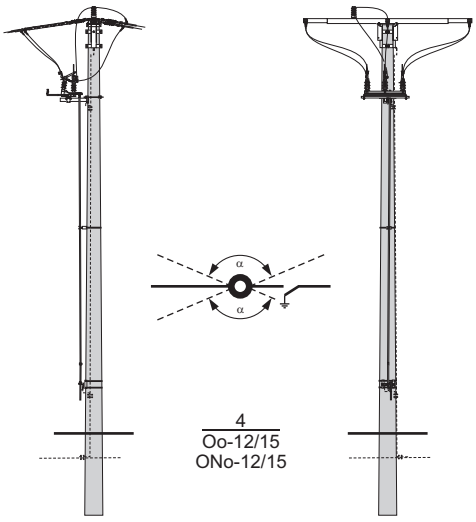

4
Oo-12/15
ONo-12/15

Słup odporowy Oo - □/□□ i odporowo - narożny ONo - □/□□ z odłącznikiem ON, OUN lub z rozłącznikiem RN, RUN - wariant II

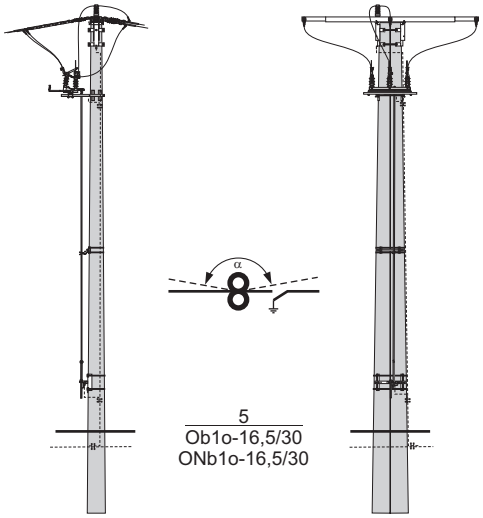

5
Ob1o-16,5/30
ONb1o-16,5/30

Słup odporowy Ob1o - □/□, Ob2o - □/□ i odporowo - narożny ONb1o - □/□, ONb2o - □/□ - bliźniaczy z odłącznikiem ON, OUN lub z rozłącznikiem RN, RUN - wariant II

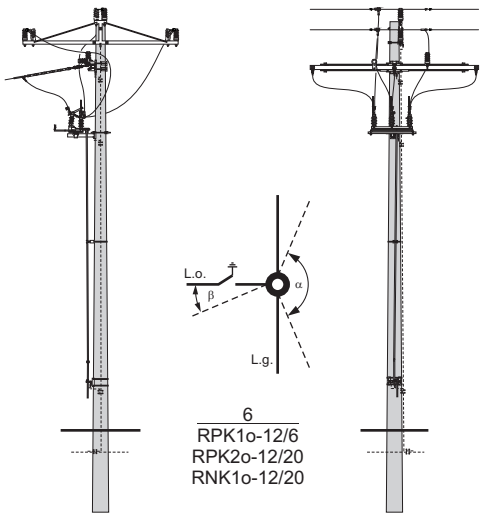

6
RPK1o-12/6
RPK2o-12/20
RNK1o-12/20

Słup rozgałęźny przelotowo - krańcowy RPK1o - □/□□, RPK2o - □/□ i narożno- - krańcowy RNK1o - □/□ z odłącznikiem ON, OUN lub z rozłącznikiem RN, RUN

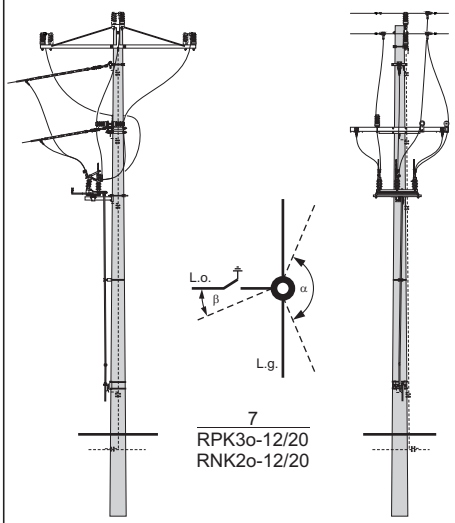

7
RPK3o-12/20
RNK2o-12/20

Słup rozgałęźny przelotowo - krańcowy RPK3o - □/□ i narożno - krańcowy RNK2o - □/□ z odłącznikiem ON, OUN lub z rozłącznikiem RN, RUN

LSNS-og 120(70)[240] TOM II/cz. 1

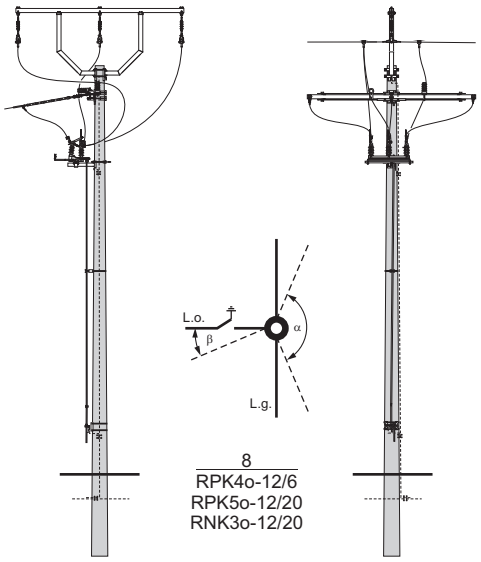

8
RPK4o-12/6
RPK5o-12/20
RNK3o-12/20

Słup rozgałęźny przelotowo - krańcowy RPK4o - □/□□, RPK5o - □/□ i narożno - - krańcowy RNK3o - □/□ z odłącznikiem ON, OUN lub rozłącznikiem RN, RUN

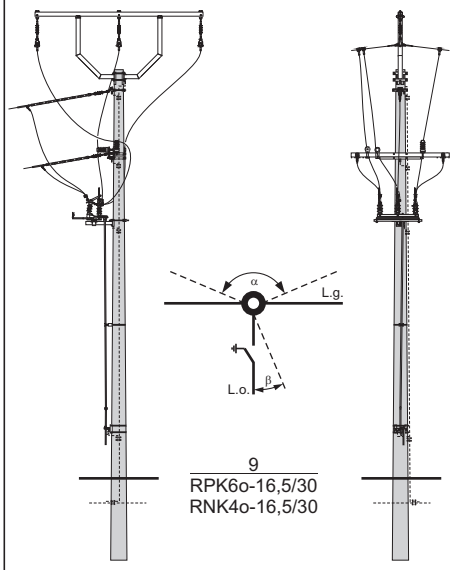

9
RPK6o-16,5/30
RNK4o-16,5/30

Słup rozgałęźny przelotowo - krańcowy RPK6o - □/□ i narożno - krańcowy RNK4o - □/□ z odłącznikiem ON, OUN lub rozłącznikiem RN, RUN

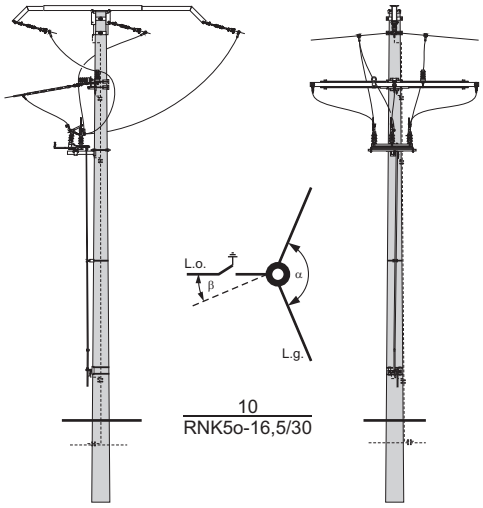

10
RNK5o-16,5/30

Słup rozgałęźny narożno - krańcowy RNK5o - □/□ z odłącznikiem ON, OUN lub rozłącznikiem RN, RUN

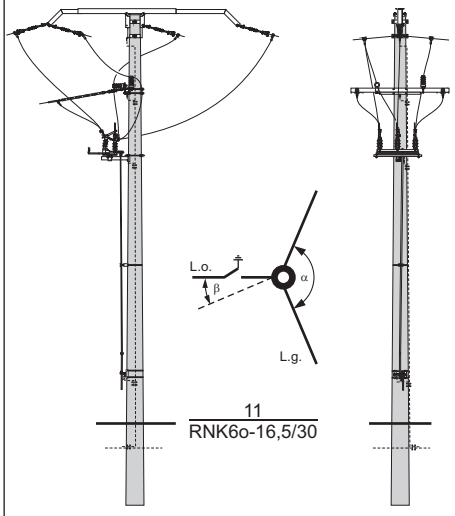

11
RNK6o-16,5/30

Słup rozgałęźny narożno - krańcowy RNK6o - □/□ z odłącznikiem ON, OUN lub rozłącznikiem RN, RUN

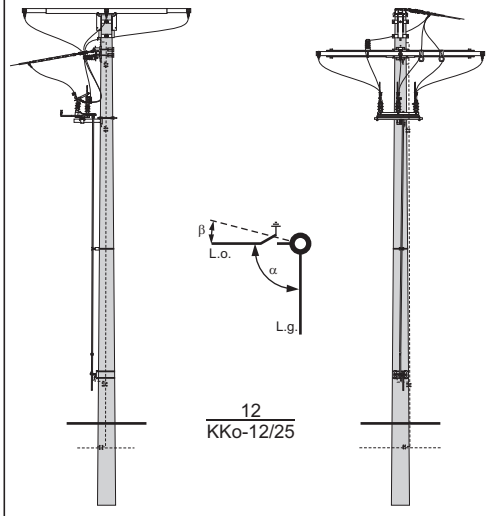

12
KKo-12/25

Słup krańcowo - krańcowy KKo - □/□ z odłącznikiem ON, OUN lub rozłącznikiem RN, RUN

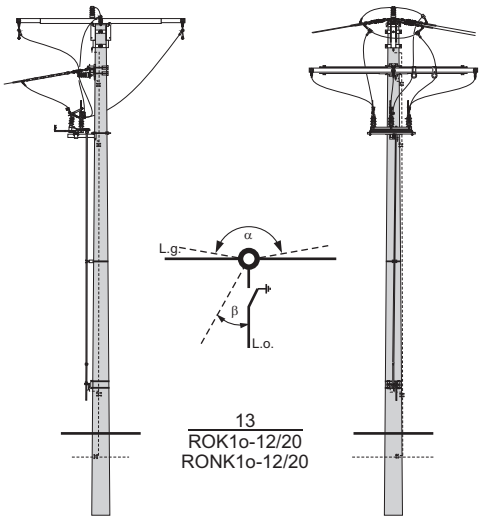

13
ROK1o-12/20
RONK1o-12/20

Słup rozgałęźny odporowo - krańcowy ROK1o - □/□ i odporowo - narożno - - krańcowy RONK1o - □/□ z odłącznkiem ON, OUN lub z rozłącznikiem RN, RUN

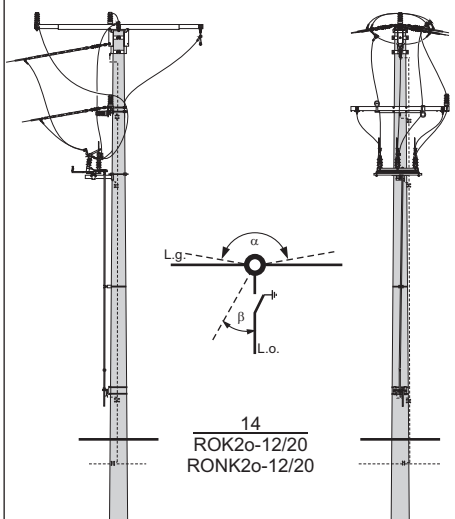

14
ROK2o-12/20
RONK2o-12/20

Słup rozgałęźny odporowo - krańcowy ROK2o - □/□ i odporowo - narożno - - krańcowy RONK2o - □/□ z odłącznkiem ON, OUN lub z rozłącznikiem RN, RUN

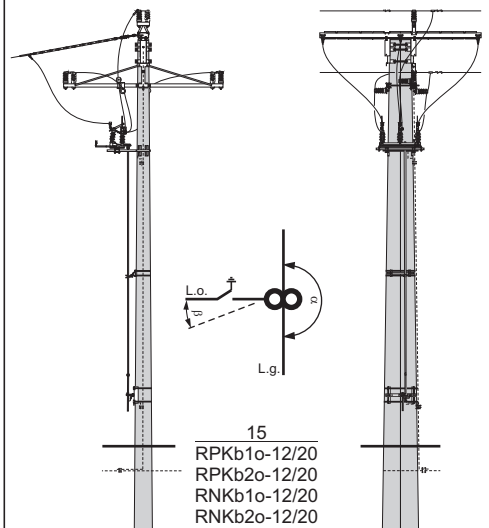

15
RPKb1o-12/20
RPKb2o-12/20
RNKb1o-12/20
RNKb2o-12/20

Słup rozgałęźno - przelotowo - krańcowy RPKb1o - □/□, RPKb2o - □/□ i narożno - - krańcowy RNKb1o - □/□, RNKb2o - □/□ - bliźniaczy z odłącz. ON, OUN lub rozł. RN, RUN

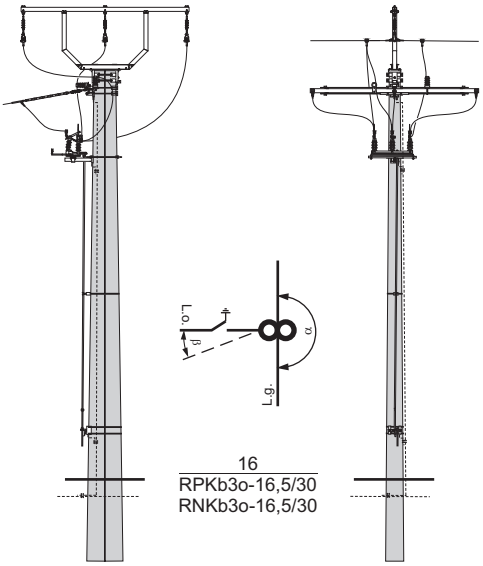

16
RPKb3o-16,5/30
RNKb3o-16,5/30

Słup rozgałęźny przelotowo - krańcowy RPKb3o - □/□ i narożno - krańcowy RNKb3o - □/□ bliźniaczy z odłącznikiem ON, OUN lub z rozłącznikiem RN, RUN

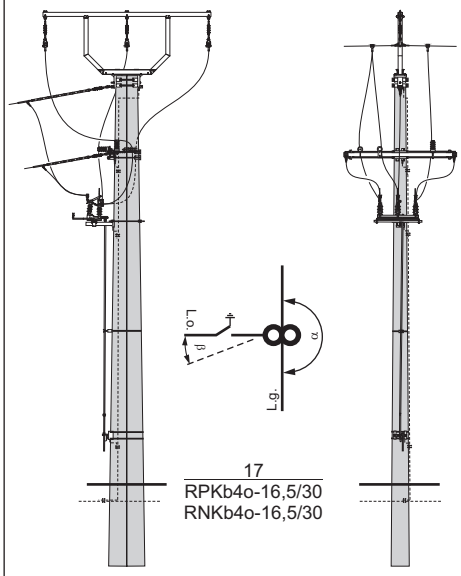

17
RPKb4o-16,5/30
RNKb4o-16,5/30

Słup rozgałęźny przelotowo - krańcowy RPKb4o - □/□ i narożno - krańcowy RNKb4o - □/□ bliźniaczy z odłącznikiem ON, OUN lub z rozłącznikiem RN, RUN

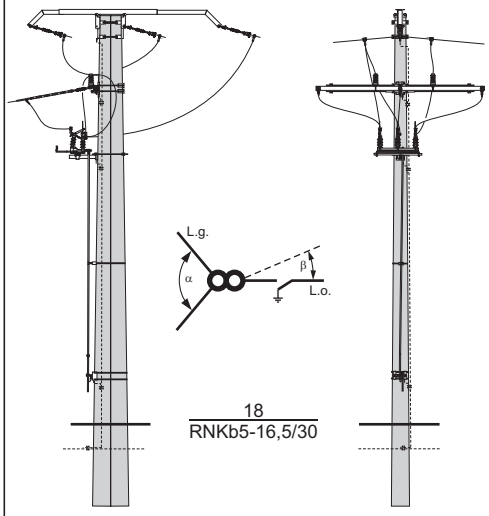

18
RNKb5-16,5/30

Słup rozgałęźno - narożno - - krańcowy RNKb5o - □/□- bliźniaczy z odłącznikiem ON, OUN lub rozłącznikiem RN, RUN

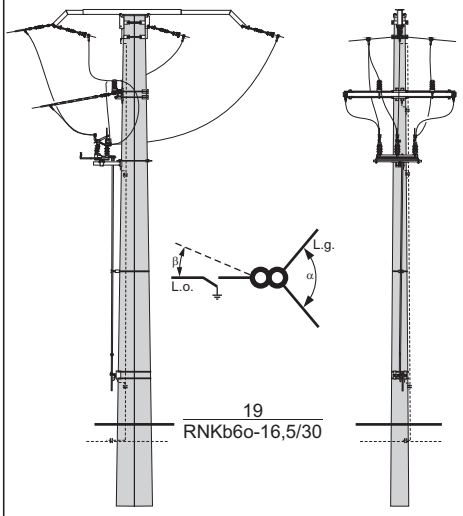

19
RNKb6o-16,5/30

Słup rozgałęźny narożno - krańcowy bliźniaczy RNKb6o - □/□ z odłącznikiem ON, OUN lub z rozłącznikiem RN, RUN

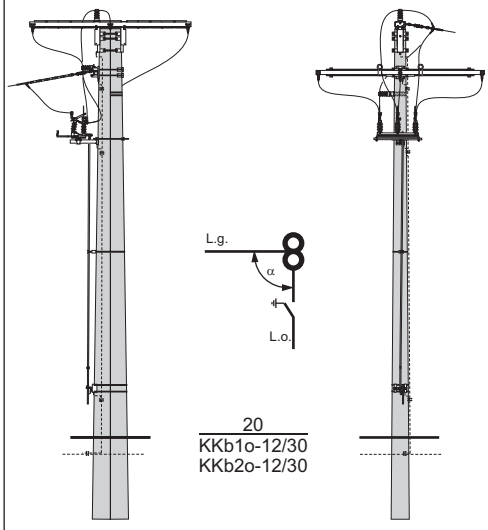

20
KKb1o-12/30
KKb2o-12/30

Słup krańcowo - krańcowy bliźniaczy KKb1o - □/□ i KKb2o - □/□ z odłącznikiem ON i OUN lub z rozłącznikiem RN, RUN

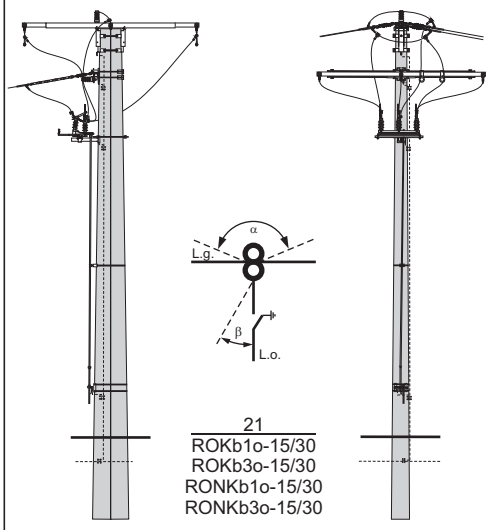

21
ROKb1o-15/30
ROKb3o-15/30
RONKb1o-15/30
RONKb3o-15/30

Słup rozgałęźny-odporowo-krańcowy ROKb1-□/□, ROKb3-□/□ i odporowo-narożno -krań. RONKb1-□/□, RONKb3-□/□-bliźniaczy z odłącz. ON, OUN lub z rozł. RN, RUN

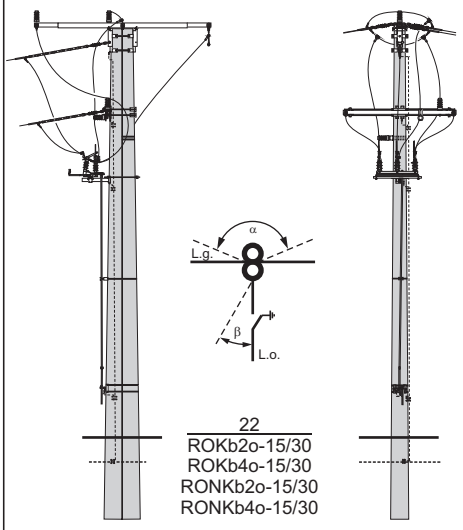

22
ROKb2o-15/30
ROKb4o-15/30
RONKb2o-15/30
RONKb4o-15/30

Słup rozgałęźny-odporowo-krańcowy ROKb2o-□/□, ROKb4o-□/□ i odporowo-narożno. -krańcowy RONKb2o-□/□, RONKb4o-□/□ - bliźniaczy z odłacz. ON, OUN lub rozł. RN, RUN

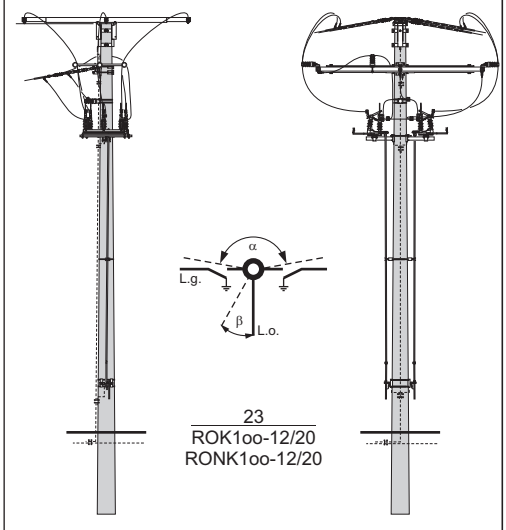

23
ROK1oo-12/20
RONK1oo-12/20

Słup rozgałęźny odporowo-krańcowy ROK1oo - □/□ i odporowo-narożno-krańcowy RONK1oo - □/□ z dwoma odłącznikami ON, OUN lub z rozłącznikami RN, RUN

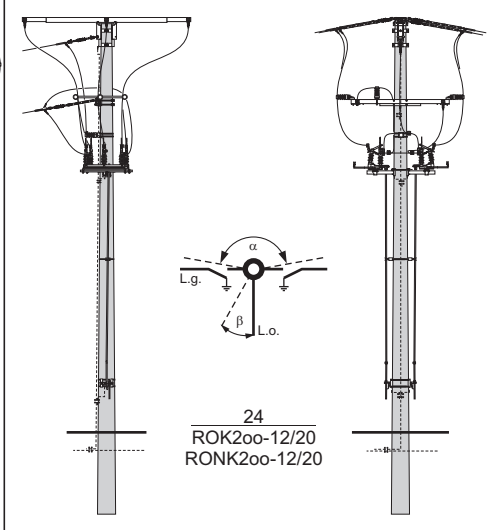

24
ROK2oo-12/20
RONK2oo-12/20

Słup rozgałęźny odporowo-krańcowy ROK2oo - □/□ i odporowo-narożno-krańcowy RONK2oo - □/□ z dwoma odłącznikami ON, OUN lub z rozłącznikami RN, RUN

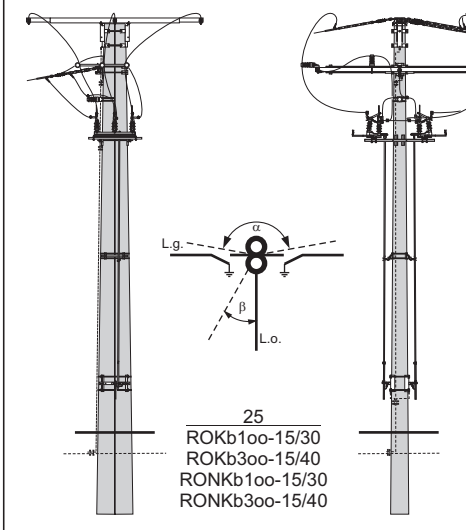

25
ROKb1oo-15/30
ROKb3oo-15/40
RONKb1oo-15/30
RONKb3oo-15/40

Słup rozgałęźny odporowo-krańcowy ROKb1oo-□/□, ROKb3oo-□/□ i odpor.-narożn. -krań. RONKb1oo-□/□, RONKb3oo-□/□ - bliź. z dwoma odłącz. ON, OUN lub z rozł. RN, RUN

LSNS-og 120(70)[240] TOM II/cz. 1

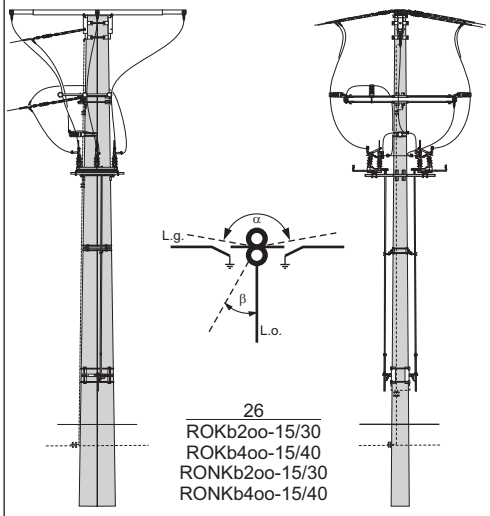

26
ROKb2oo-15/30
ROKb4oo-15/40
RONKb2oo-15/30
RONKb4oo-15/40

Słup rozgałęźny odporowo-krańcowy ROKb2oo-□/□, ROKb4oo-□/□ i odp. -nar.-krań. RONKb2oo-□/□, RONKb4oo-□/□ - bliźniaczy z dwoma odłącz. ON, OUN lub z rozł. RN, RUN

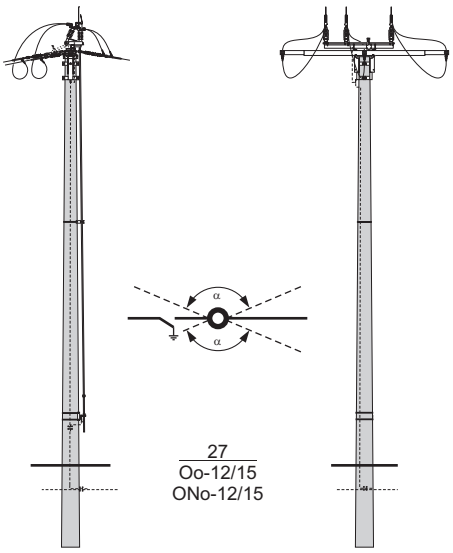

27
Oo-12/15
ONo-12/15

Słup odporowy Oo - □/□□ i odporowo - narożny ONo - □/□□ z rozłącznikiem FL□GB lub FL□GBu -wariant I

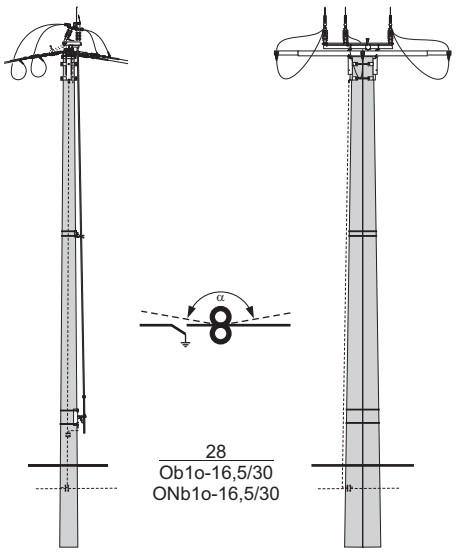

28
Ob1o-16,5/30
ONb1o-16,5/30

Słup odporowy Ob1o - □/□, Ob2o - □/□, i odporowo - narożny ONb1o - □/□, ONb2o - □/□ - bliźniaczy z rozłącznikiem FL□GB W lub FL□GB Wu - wariant I

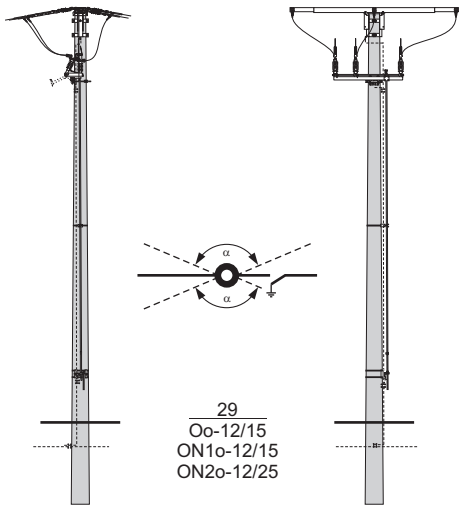

29
Oo-12/15
ON1o-12/15
ON2o-12/25

Słup odporowy Oo - □/□□ i odporowo - narożny ONo - □/□□ z rozłącznikiem FL□GB lub FL□GBu -wariant II

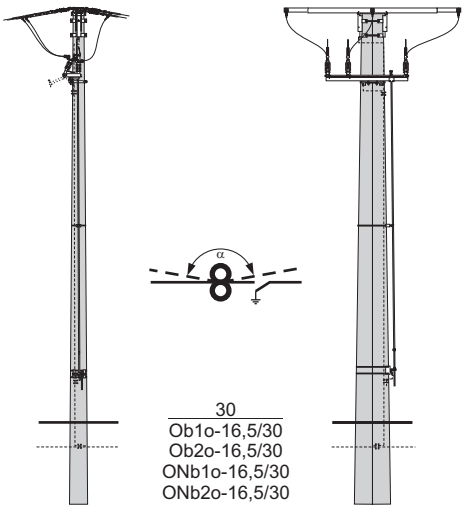

30
Ob1o-16,5/30
Ob2o-16,5/30
ONb1o-16,5/30
ONb2o-16,5/30

Słup odporowy Ob1o - □/□, Ob2o - □/□, i odporowo - narożny ONb1o - □/□, ONb2o - □/□ - bliźniaczy z rozłącznikiem FL□GB W lub FL□GB Wu - wariant II

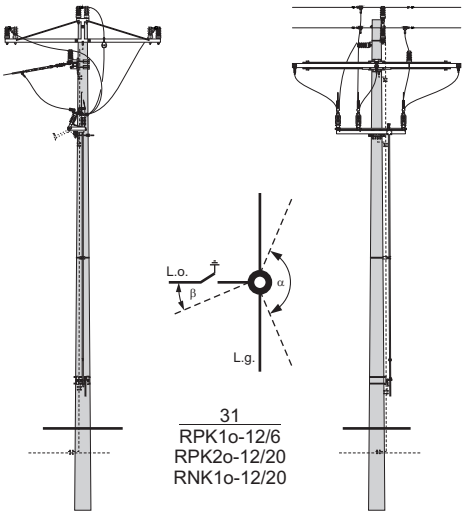

31
RPK1o-12/6
RPK2o-12/20
RNK1o-12/20

Słup rozgałęźny przelotowo - krańcowy RPK1o - □/□, RPK2o - □/□ i narożno- - krańcowy RNK1o - □/□ z rozłącznikiem FL□GB lub FL□GBu

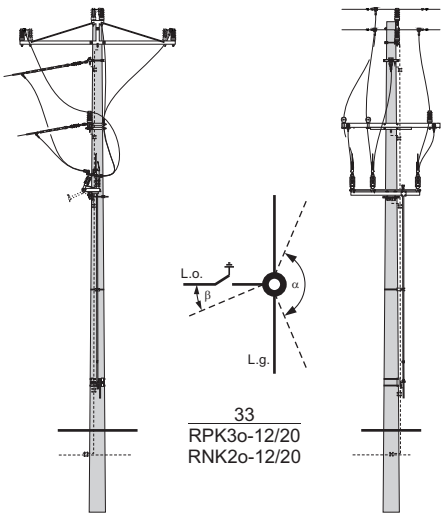

33
RPK3o-12/20
RNK2o-12/20

Słup rozgałęźny przelotowo - krańcowy RPK3o - □/□, i narożno- - krańcowy RNK2o - □/□ z rozłącznikiem FL□GB lub FL□GBu

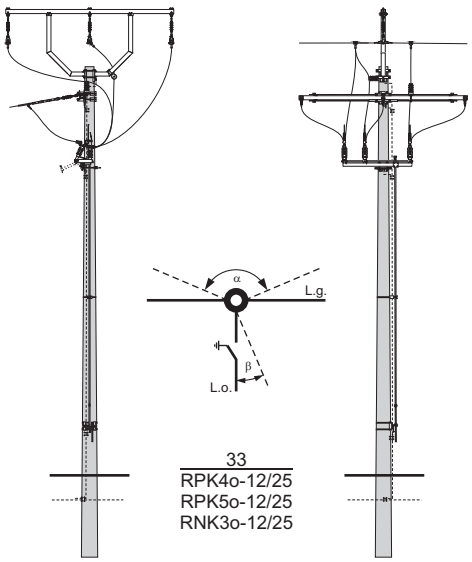

33
RPK4o-12/25
RPK5o-12/25
RNK3o-12/25

Słup rozgałęźny przelotowo - krańcowy RPK4o - □/□, RPK5o - □/□ i narożno - - krańcowy RNK3o - □/□ z rozłącznikiem FL□GB lub FL□GBu

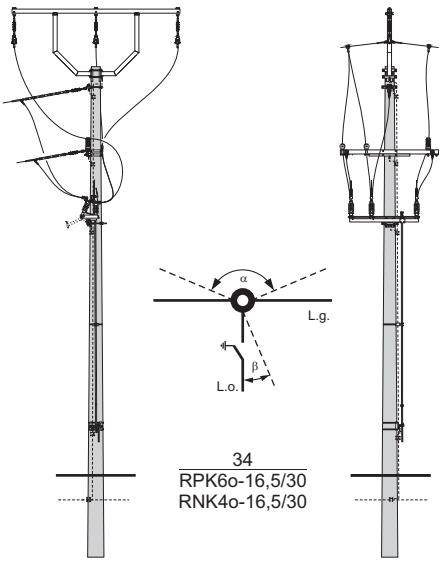

34
RPK6o-16,5/30
RNK4o-16,5/30

Słup rozgałęźny przelotowo - krańcowy RPK6o - □/□ i narożno - krańcowy RNK4o - □/□ z rozłącznikiem FL□GB lub FL□GBu

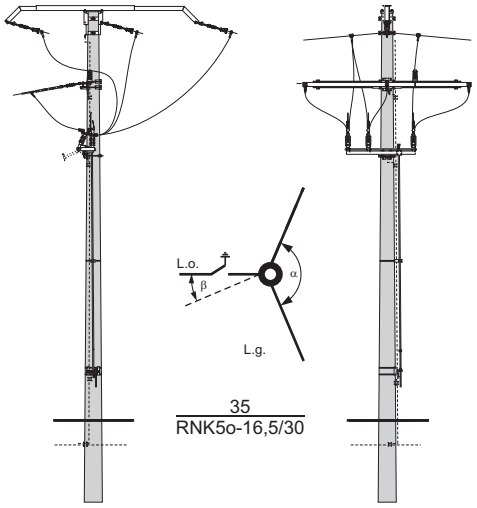

35
RNK5o-16,5/30

Słup rozgałęźny narożno - krańcowy RNK5o - □/□ z rozłącznikiem FL□GB lub FL□GBu

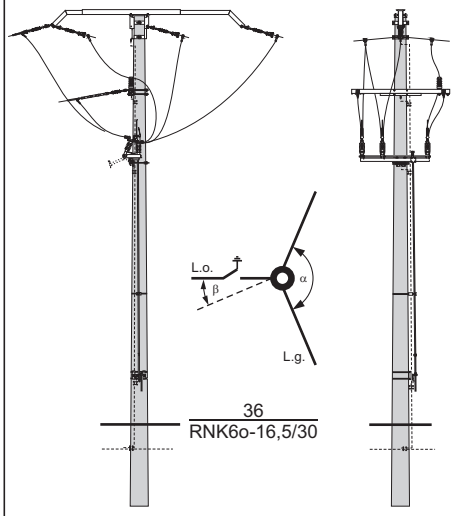

36
RNK6o-16,5/30

Słup rozgałęźny narożno - krańcowy RNK6o - □/□ z rozłącznikiem FL□GB lub FL□GBu

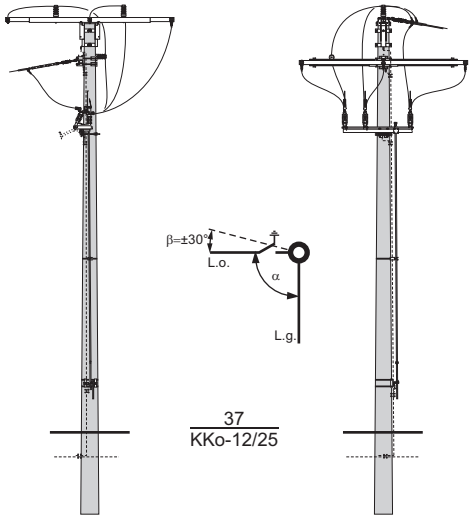

37
KKo-12/25

Słup krańcowo - krańcowy KKo - □/□ z rozłącznikiem FL□GB lub FL□GBu

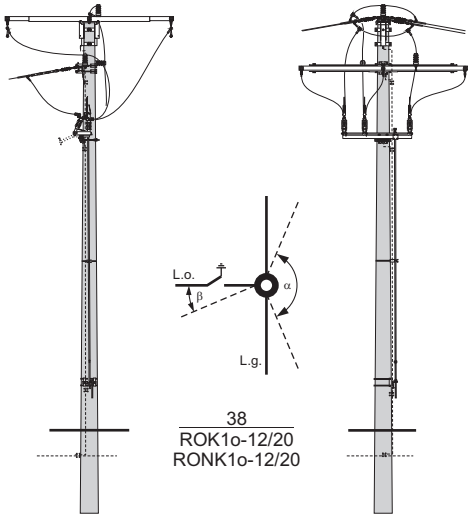

38
ROK1o-12/20
RONK1o-12/20

Słup rozgałęźny przelotowo - krańcowy ROK1o - □/□ i narożno- krańcowy RONK1o - □/□ z rozłącznikiem FL□GB lub FL□GBu

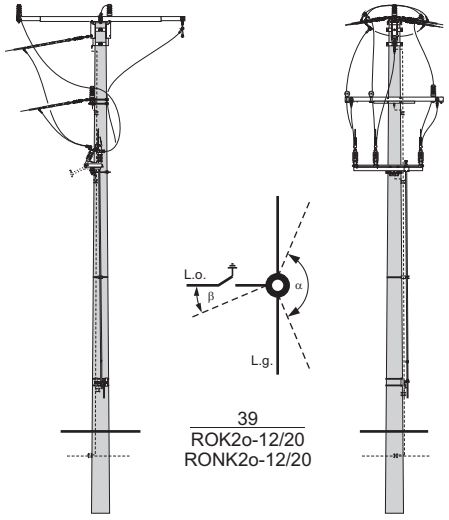

39
ROK2o-12/20
RONK2o-12/20

Słup rozgałęźny przelotowo - krańcowy ROK2o - □/□ i narożno - krańcowy RONK2o - □/□ z rozłącznikiem FL□GB lub FL□GBu

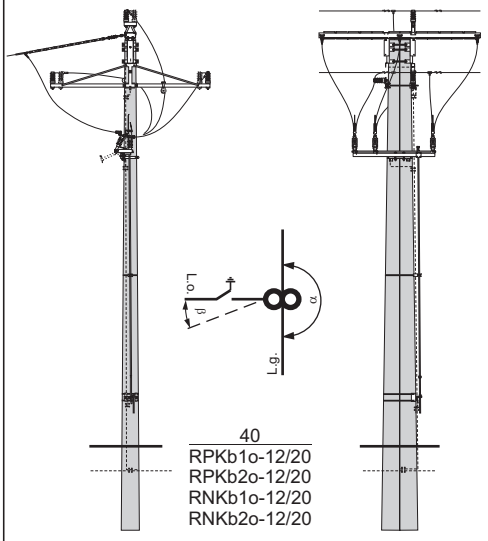

40
RPKb1o-12/20
RPKb2o-12/20
RNKb1o-12/20
RNKb2o-12/20

Słup rozgałęźno - przelotowo - krańcowy RPKb1o - □/□, RPKb2o - □/□ i narożno - krańcowy RNKb1o - □/□, RNKb2o - □/□ - bliźniaczy z rozł. FL□GB W lub FL□GB Wu

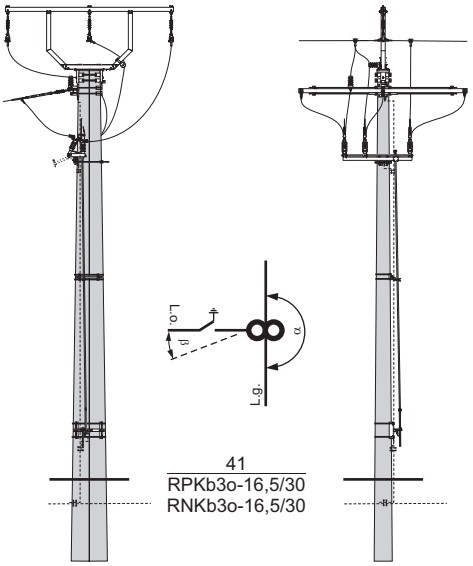

41
RPKb3o-16,5/30
RNKb3o-16,5/30

Słup rozgałęźny przelotowo - krańcowy RPKb3o - □/□ i narożno - krańcowy RNKb3o - □/□ - bliźniaczy z rozłącznikiem FL□GB lub FL□GBu

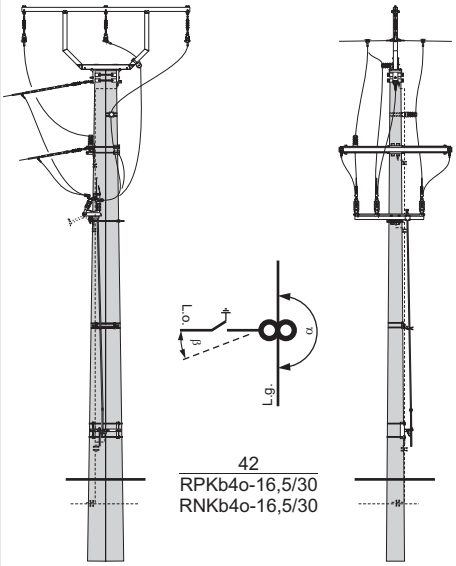

42
RPKb4o-16,5/30
RNKb4o-16,5/30

Słup rozgałęźny przelotowo - krańcowy RPKb4o - □/□ i narożno - krańcowy RNKb4o - □/□ - bliźniaczy z rozłącznikiem FL□GB lub FL□GBu

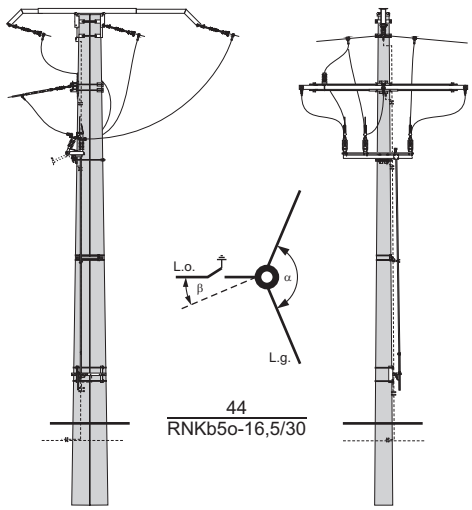

44
RNKb5o-16,5/30

Słup rozgałęźny narożno - krańcowy bliźniaczy RNKb5o - □/□ z rozłącznikiem FL□GB lub FL□GBu

LSNS-og 120(70)[240] TOM II/cz. 1, cz. 2.

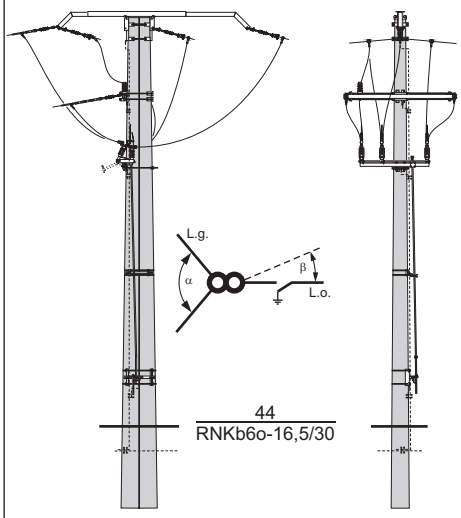

44
RNKb6o-16,5/30

Słup rozgałęźny narożno - krańcowy RNKb6o - □/□ - bliźniaczy z rozłącznikiem FL□GB lub FL□GBu

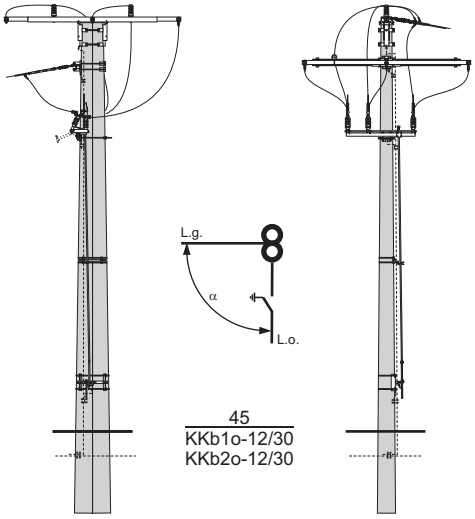

45
KKb1o-12/30
KKb2o-12/30

Słup krańcowo - krańcowy bliźniaczy KKb1o - □/□, KKb2o - □/□ z rozłącznikiem FL□GB lub FL□GBu

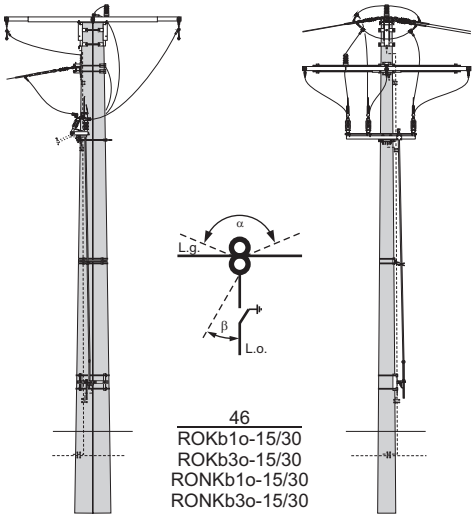

46
ROKb1o-15/30
ROKb3o-15/30
RONKb1o-15/30
RONKb3o-15/30

Słup rozgałęźny przelotowo - krańcowy ROKb1o - □/□, ROKb3o - □/□ i narożno - krańcowy RONKb1o - □/□, RONKb3o - □/□ - bliźniaczy z rozł. FL□GB lub FL□GBu

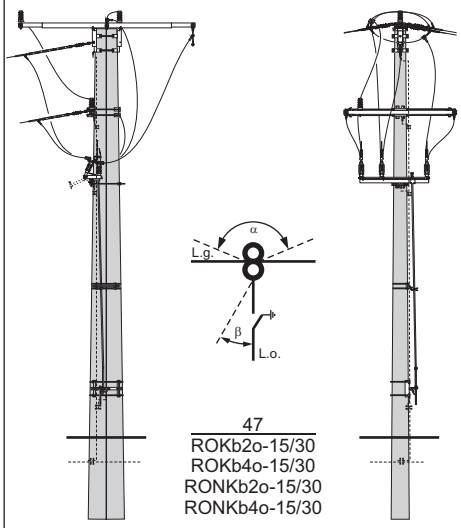

47
ROKb2o-15/30
ROKb4o-15/30
RONKb2o-15/30
RONKb4o-15/30

Słup rozgałęźny przelotowo - krańcowy ROKb2o - □/□, ROKb4o - □/□ i narożno - krańcowy RONKb2o - □/□, RONKb4o - □/□ - bliźniaczy z rozł. FL□GB lub FL□GBu

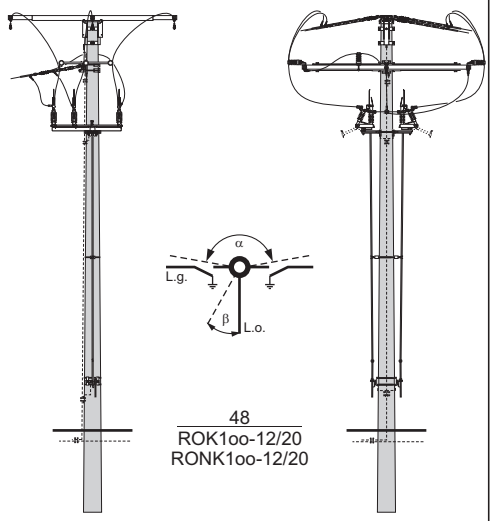

48
ROK1oo-12/20
RONK1oo-12/20

Słup rozgałęźny odporowo-krańcowy ROK1oo - □/□ i odporowo-narożno-krańcowy RONK1oo - □/□ z dwoma rozłącznikami FL□GB lub FL□GBu

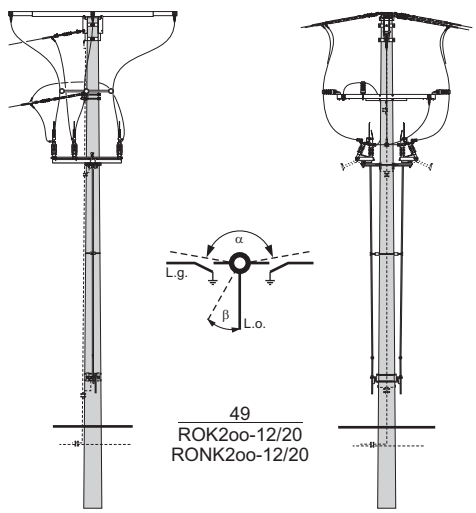

49
ROK2oo-12/20
RONK2oo-12/20

Słup rozgałęźny odporowo-krańcowy ROK2o - □/□ i odporowo-narożno-krańcowy RONK2oo - □/□ z dwoma rozłącznikami FL□GB lub FL□GBu

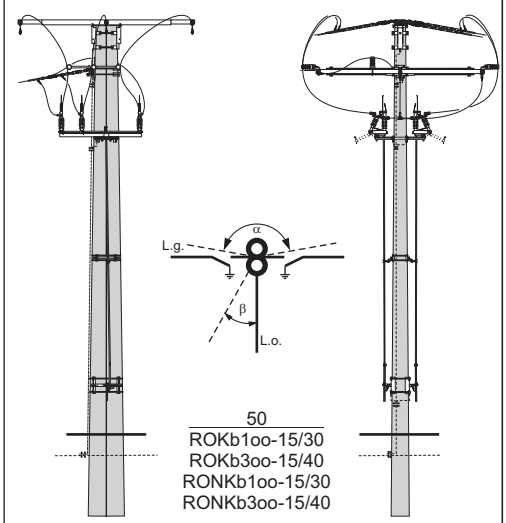

50
ROKb1oo-15/30
ROKb3oo-15/40
RONKb1oo-15/30
RONKb3oo-15/40

Słup rozgałęźny odporowo-krańcowy ROKb1oo-□/□, ROKb3oo-□/□ i odporowo-narożno-krańcowy RONKb1oo-□/□, RONKb3oo-□/□ - bliźniaczy z dwoma rozł. FL□GB W lub FL□GB Wu

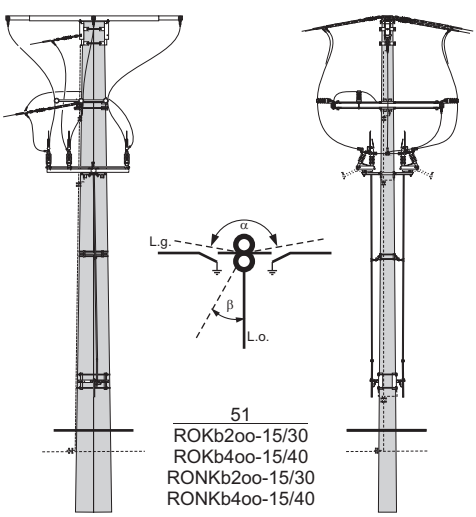

51
ROKb2oo-15/30
ROKb4oo-15/40
RONKb2oo-15/30
RONKb4oo-15/40

Słup rozgałęźny odporowo-krańcowy ROKb2oo-□/□, ROKb4oo-□/□ i odporowo -narożno-krańcowy RONKb2oo-□/□, RONKb4oo-□/□ - bliźniaczy z dwoma rozł. FL□GB W lub FL□GB Wu

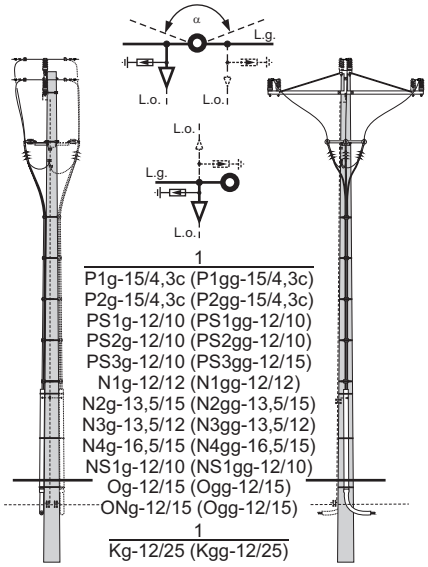

1
P1g-15/4,3c (P1gg-15/4,3c)
P2g-15/4,3c (P2gg-15/4,3c)
PS1g-12/10 (PS1gg-12/10)
PS2g-12/10 (PS2gg-12/10)
PS3g-12/10 (PS3gg-12/15)
N1g-12/12 (N1gg-12/12)
N2g-13,5/15 (N2gg-13,5/15)
N3g-13,5/12 (N3gg-13,5/12)
N4g-16,5/15 (N4gg-16,5/15)
NS1g-12/10 (NS1gg-12/10)
Og-12/15 (Ogg-12/15)
ONg-12/15 (Ogg-12/15)

1
Kg-12/25 (Kgg-12/25)

Słupy jednożerdziowe przelotowe P□g - □/□□, narożne N□g - □/□□, skrzyżowaniowe PS□g- □/□□,odporowy Og- □/□□, odp.- narożny ONg- □/□□ krańcowy Kg- □/□ z głowicami kablowymi

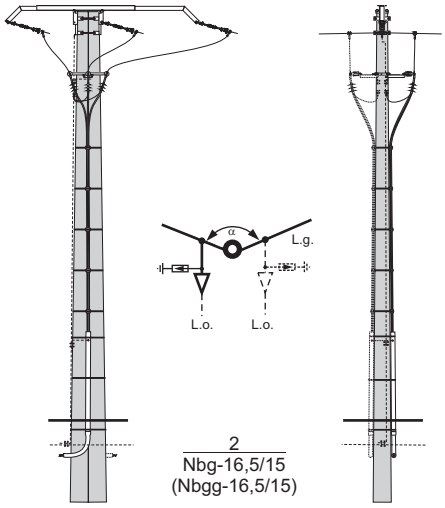

2
Nbg-16,5/15
(Nbgg-16,5/15)

Słup krańcowy Nbg - □/□
z głowicami kablowymi

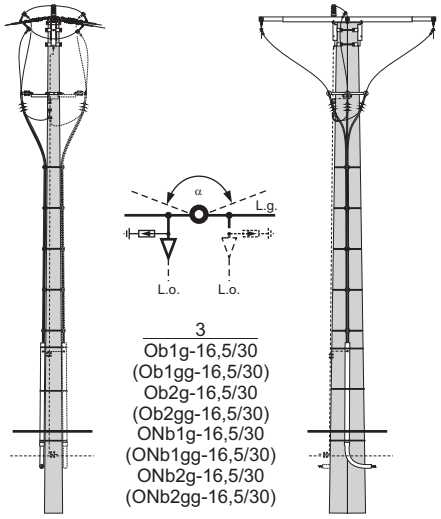

3
Ob1g-16,5/30
(Ob1gg-16,5/30)
Ob2g-16,5/30
(Ob2gg-16,5/30)
ONb1g-16,5/30
(ONb1gg-16,5/30)
ONb2g-16,5/30
(ONb2gg-16,5/30)

Słup odporowy Ob1g - □/□, Ob2g - □/□
i odporowo - narożny ONb1g - □/□
i ONb2g - □/□ - bliźniaczy
z głowicami kablowymi

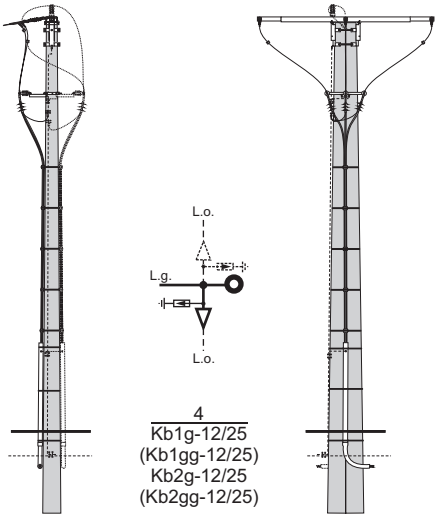

4
Kb1g-12/25
(Kb1gg-12/25)
Kb2g-12/25
(Kb2gg-12/25)

Słup krańcowy Kb1g - □/□
Kb2g - □/□ - bliźniaczy
z głowicami kablowymi

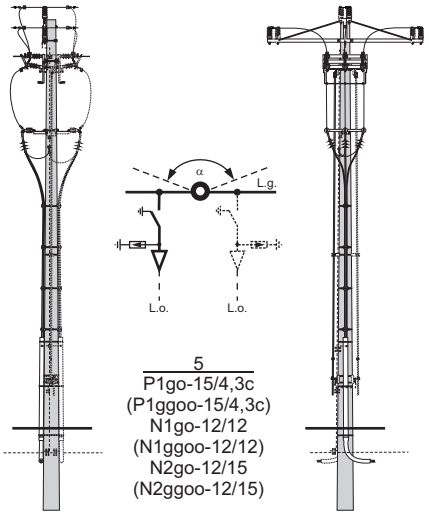

5
P1go-15/4,3c
(P1ggoo-15/4,3c)
N1go-12/12
(N1ggoo-12/12)
N2go-12/15
(N2ggoo-12/15)

Słup przelotowy P1go - □/□□ i narożny
N1go - □/□□, N2go - □/□□ z głowicami
kablowymi i odłącznikiem ONp, OUNp
lub rozłącznikiem RNp, RUNp

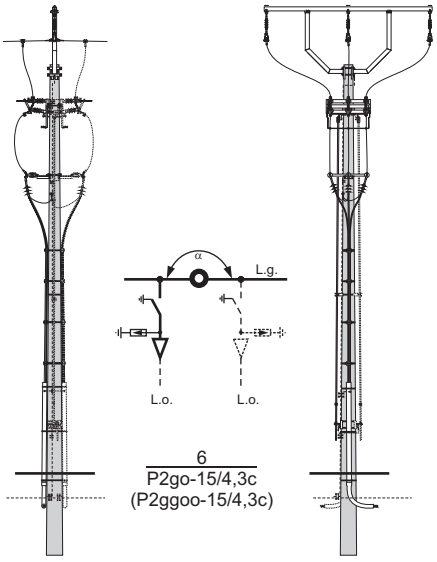

6
P2go-15/4,3c
(P2ggoo-15/4,3c)

Słup przelotowy P2go - □/□□
z głowicami kablowymi
i odłącznikiem ONp, OUNp
lub rozłącznikiem RNp, RUNp

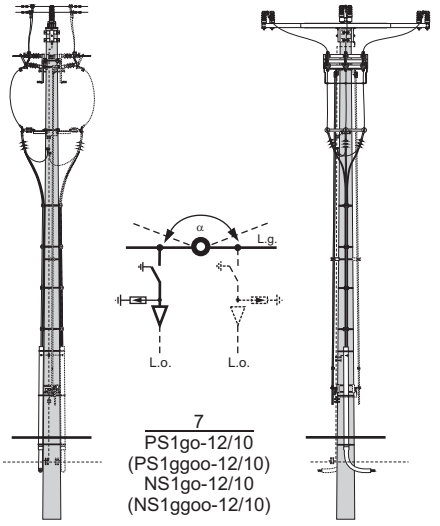

7
PS1go-12/10
(PS1ggoo-12/10)
NS1go-12/10
(NS1ggoo-12/10)

Słup przelotowo-skrzyżowaniowy PS1go-□/10□
i narożno - skrzyżowaniowy NS1go-□/□□
z głowicami kablowymi i odłącznikiem
ONp, OUNp lub rozłącznikiem RNp, RUNp

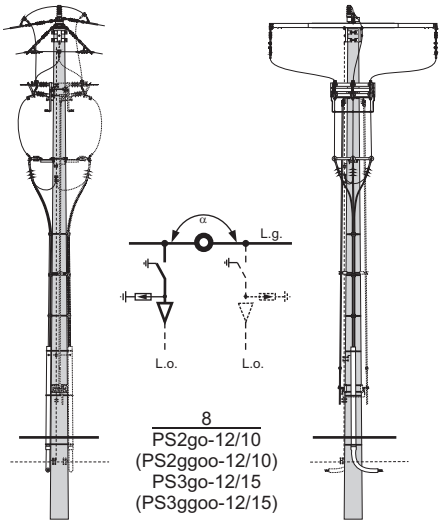

8
PS2go-12/10
(PS2ggoo-12/10)
PS3go-12/15
(PS3ggoo-12/15)

Słup przelotowo - skrzyżowaniowy
PS2go - □/10□, PS3go - □/□□
z głowicami kablowymi i odłącznikiem
ONp, OUNp lub rozłącznikiem RNp, RUNp

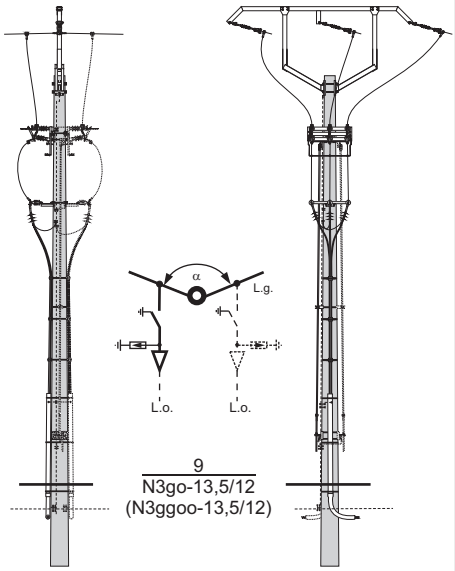

9
N3go-13,5/12
(N3ggoo-13,5/12)

Słup narożny N3go - □/□□
z głowicami kablowymi
i odłącznikiem ONp, OUNp
lub rozłącznikiem RNp, RUNp

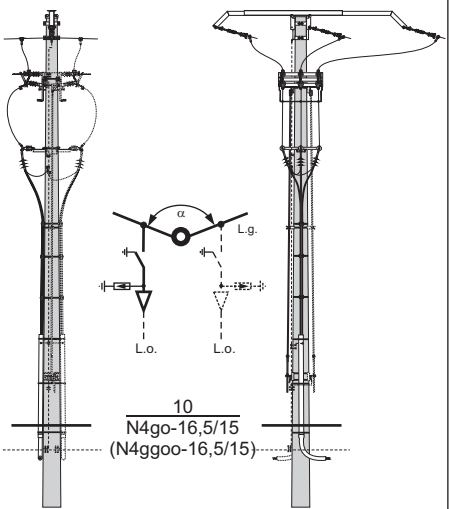

10
N4go-16,5/15
(N4ggoo-16,5/15)

Słup narożny N4go - □/□□
z głowicami kablowymi
i odłącznikiem ONp, OUNp
lub rozłącznikiem RNp, RUNp

LSNS-og 120(70)[240] TOM II/cz. 2

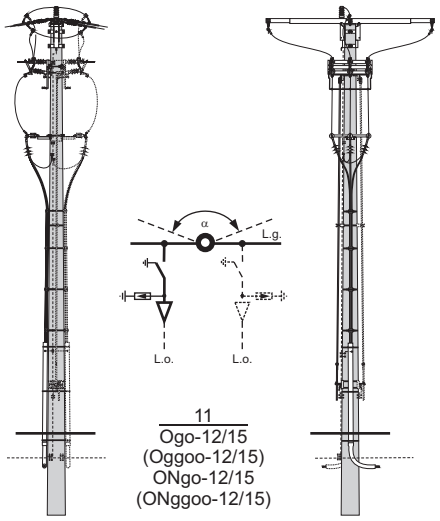

11
Ogo-12/15
(Oggoo-12/15)
ONgo-12/15
(ONggoo-12/15)

Słup odporowy Ogo - □/□□ i odporowo - - narożny ONgo - □/□□ z głowicami kablowymi i odłącznikiem ONp, OUNp lub rozłącznikiem RNp, RUNp

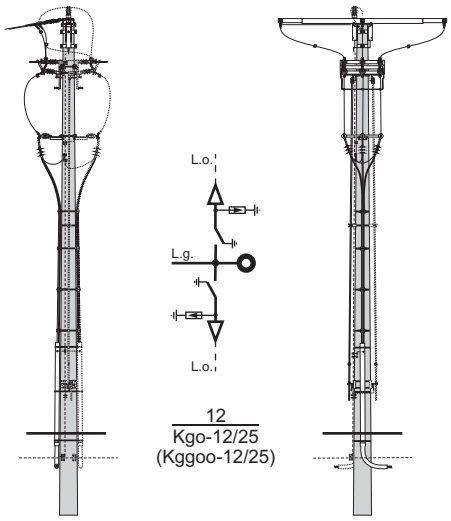

12
Kgo-12/25
(Kggoo-12/25)

Słup krańcowy Kgo - □/□□ z głowicami kablowymi i odłącznikiem ONp, OUNp lub rozłącznikiem RNp, RUNp

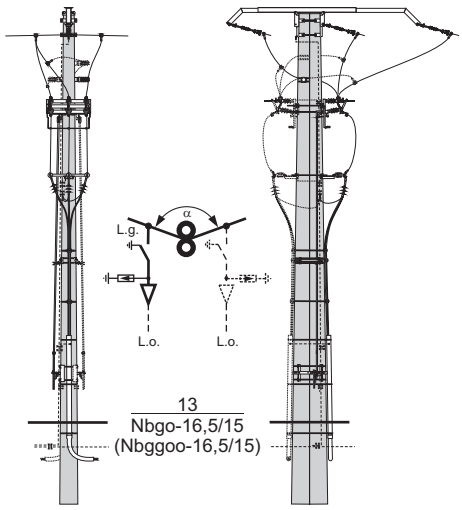

13
Nbgo-16,5/15
(Nbggoo-16,5/15)

Słup narożny Nbgo - □/□ - bliźniaczy z głowicami kablowymi i odłącznikiem ONp, OUNp lub rozłącznikiem RNp, RUNp

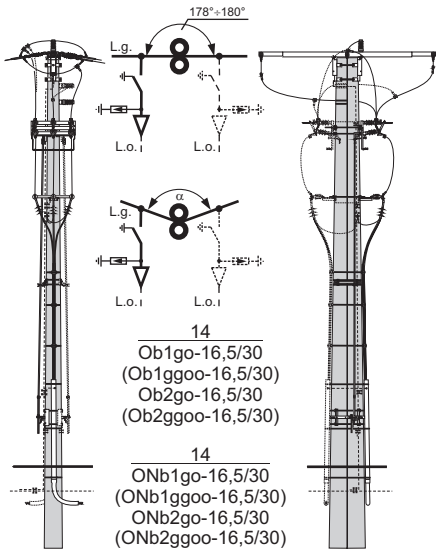

14
Ob1go-16,5/30
(Ob1ggoo-16,5/30)
Ob2go-16,5/30
(Ob2ggoo-16,5/30)

14
ONb1go-16,5/30
(ONb1ggoo-16,5/30)
ONb2go-16,5/30
(ONb2ggoo-16,5/30)

Słup odporowy Ob1go-□/□, Ob2go-□/□ i odporowo-narożny ONb1go - □/□ i ONb2go-□/□ - bliźniaczy z głow. kablowymi i odłą. Onp, OUNp lub rozł. RNp, RUNp

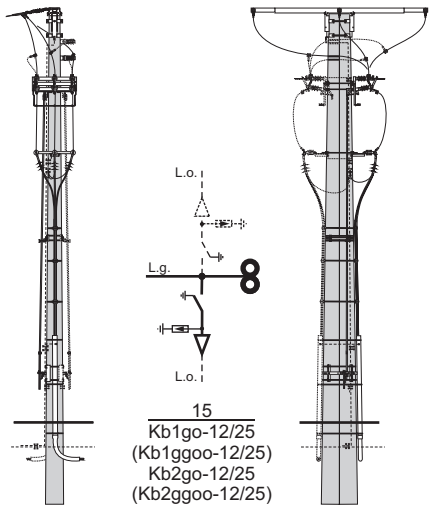

15
Kb1go-12/25
(Kb1ggoo-12/25)
Kb2go-12/25
(Kb2ggoo-12/25)

Słup krańcowy Kb1go - □/□, Kb2go - □/□ - bliźniaczy z głowicami kablowymi i odłącznikiem ONp, OUNp lub rozłącznikiem RNp, RUNp

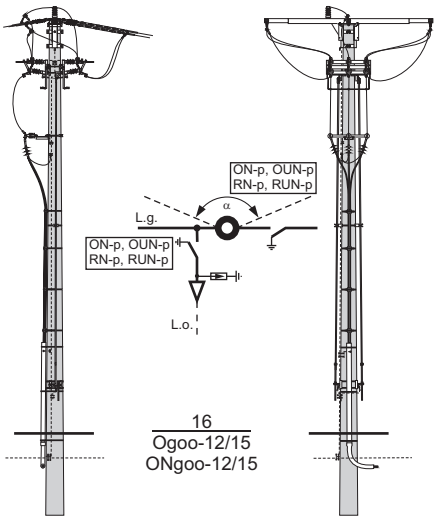

16
Ogoo-12/15
ONgoo-12/15

Słup odporowy Ogoo - □/□□ i odporowo - - narożny ONgoo - □/□□ z głowicami kablowymi i dwoma odłącznikami ONp, OUNp lub rozłącznikami RNp, RUNp

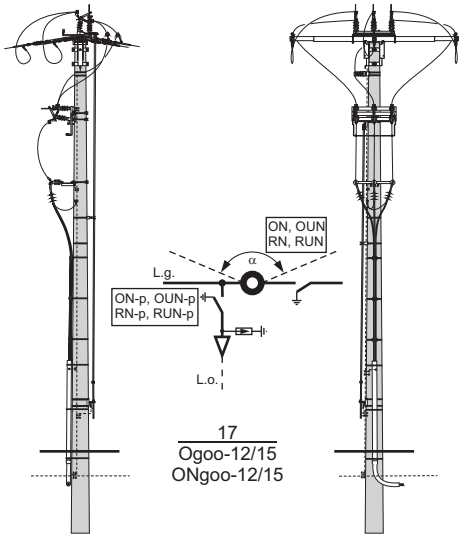

17
Ogoo-12/15
ONgoo-12/15

Słup odporowy Ogoo - □/□□ i odporowo- -narożny ONgoo - □/□□ z głowicami kablowymi i odł. ONp, OUNp lub rozł. RNp, RUNp oraz odł. ON, OUN lub rozł. RN, RUN - wariant I

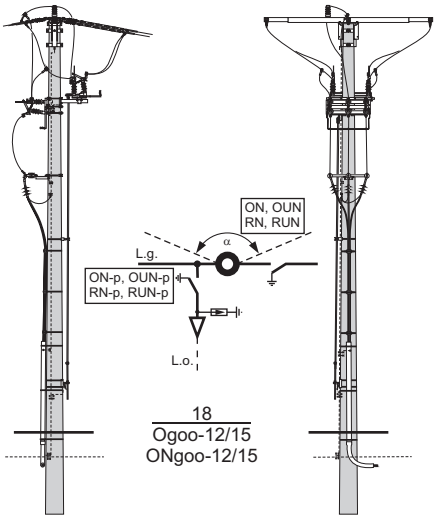

18
Ogoo-12/15
ONgoo-12/15

Słup odporowy Ogoo-□/□□ i odporowo - -narożny ONgoo-□/□□ z głowicami kablowymi i odł. ONp, OUNp lub rozł. RNp, RUNp oraz odł. ON, OUN lub rozł. RN, RUN - wariant II

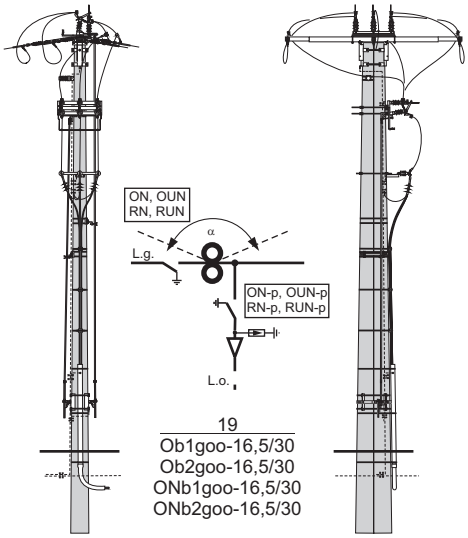

19
Ob1goo-16,5/30
Ob2goo-16,5/30
ONb1goo-16,5/30
ONb2goo-16,5/30

Słup odporowy Ob1goo-□/□, Ob2goo-□/□ i odporowo-naroż. ONb1goo-□/□ i ONb2goo-□/□ - bliźniaczy z głowicami kabl. i odł. ONp, OUNp lub rozł. RNp, RUNp oraz odł. ON, OUN lub rozł. RN, RUN - wariant I

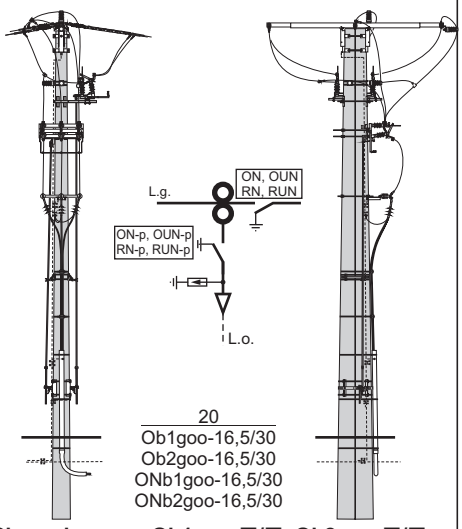

20
Ob1goo-16,5/30
Ob2goo-16,5/30
ONb1goo-16,5/30
ONb2goo-16,5/30

Słup odporowy Ob1goo-□/□, Ob2goo-□/□ i odporowo-naroż. ONb1goo-□/□ i ONb2goo-□/□ - bliźniaczy z głowicami kabl. i odł. ONp, OUNp lub rozł. RNp, RUNp oraz odł. ON, OUN lub rozł. RN, RUN - wariant II

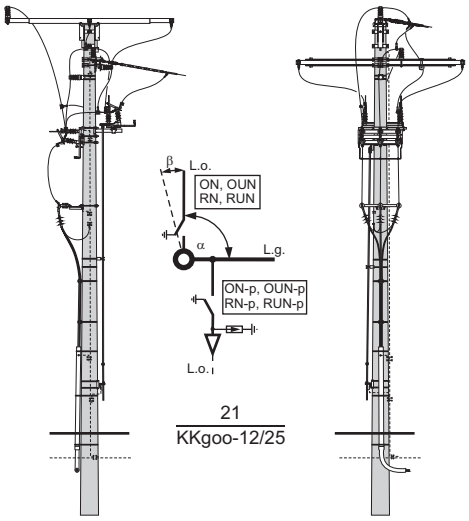

21
KKgoo-12/25

Słup krańcowo - krańcowy KKgoo - □/□ z głowicami kablowymi i odł. ONp, OUNp lub rozł. RNp, RUNp oraz odł. ON, OUN lub rozł. RN, RUN

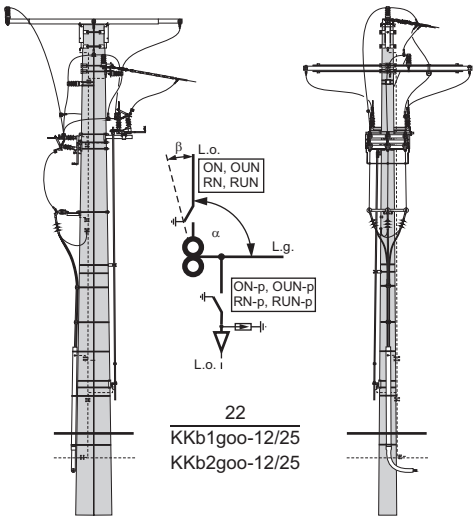

22
KKb1goo-12/25
KKb2goo-12/25

Słup krańcowo - krańcowy KKb1goo-□/□, KKb2goo-□/□-bliźniaczy z głowicami kablowymi i odł. ONp, OUNp lub rozł. Rnp, RUNp oraz odł. ON, OUN lub rozł. RN, RUN

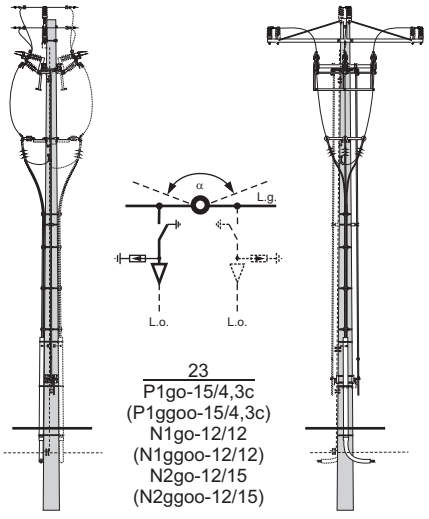

23
P1go-15/4,3c
(P1ggoo-15/4,3c)
N1go-12/12
(N1ggoo-12/12)
N2go-12/15
(N2ggoo-12/15)

Słup przelotowy P1go - □/□□ i narożny N1go - □/□□, N2go - □/□□ z głowicami kablowymi i rozłącznikiem FL□GBT S lub FL□GBTu S

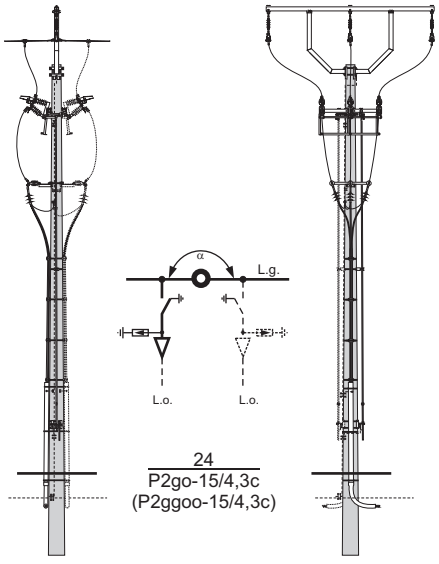

24
P2go-15/4,3c
(P2ggoo-15/4,3c)

Słup przelotowy P2go - □/□□ z głowicami kablowymi i rozłącznikiem FL□GBT S lub FL□GBTu S

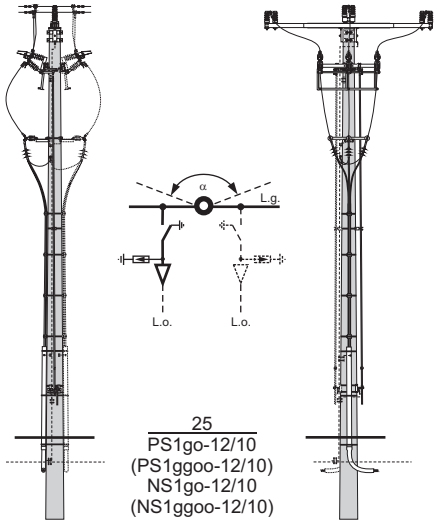

25
PS1go-12/10
(PS1ggoo-12/10)
NS1go-12/10
(NS1ggoo-12/10)

Słup przelotowo-skrzyżowaniowy PS1go-□/10□ i narożno - skrzyżowaniowy NS1go-□/□□ z głowicami kablowymi i rozłącznikiem FL□GBT S lub FL□GBTu S

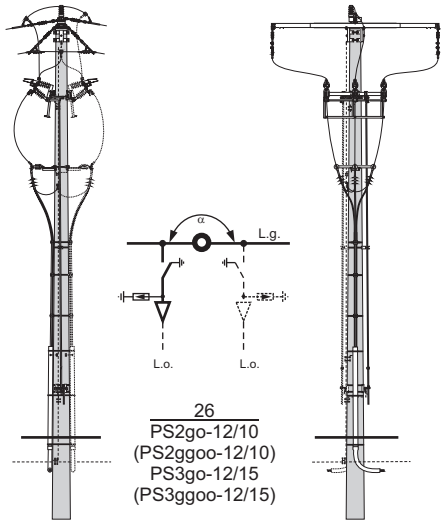

26
PS2go-12/10
(PS2ggoo-12/10)
PS3go-12/15
(PS3ggoo-12/15)

Słup przelotowo - skrzyżowaniowy PS2go - □/10□, PS3go - □/□□ z głowicami kablowymi i rozłącznikiem FL□GBT S lub FL□GBTu S

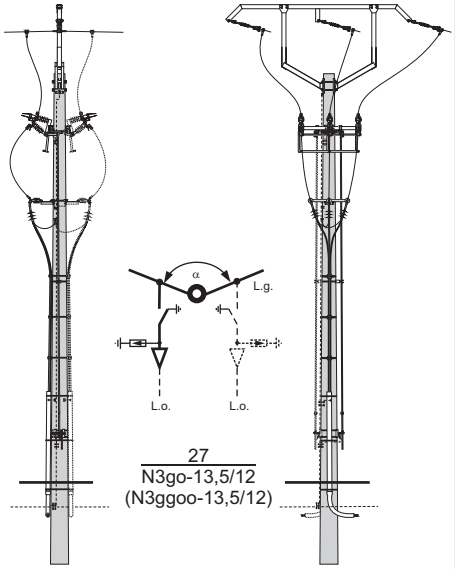

27
N3go-13,5/12
(N3ggoo-13,5/12)

Słup narożny N3go - □/□□ z głowicami kablowymi i rozłącznikiem FL□GBT S lub FL□GBTu S

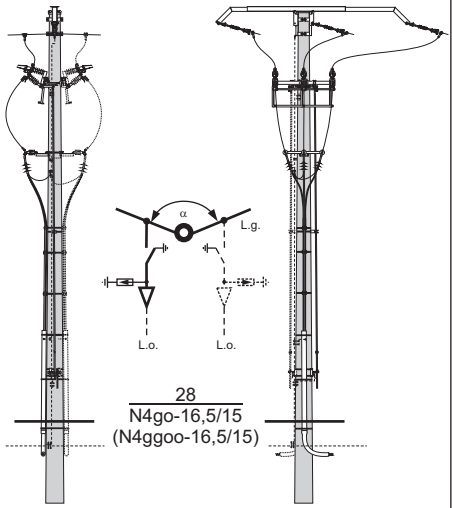

28
N4go-16,5/15
(N4ggoo-16,5/15)

Słup narożny N4go - □/□□ z głowicami kablowymi i rozłącznikiem FL□GBT S lub FL□GBTu S

LSNS-og 120(70)[240] TOM II/cz. 2

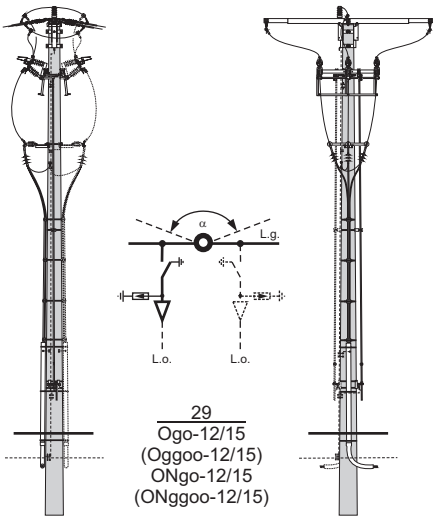

29
Ogo-12/15
(Oggoo-12/15)
ONgo-12/15
(ONggoo-12/15)

Słup odporowy Ogo-□/□□ i odporowo-narożny ONgo-□/□□ z głowicami kablowymi i rozłącznikiem FL□GBT S lub FL□GBTu S

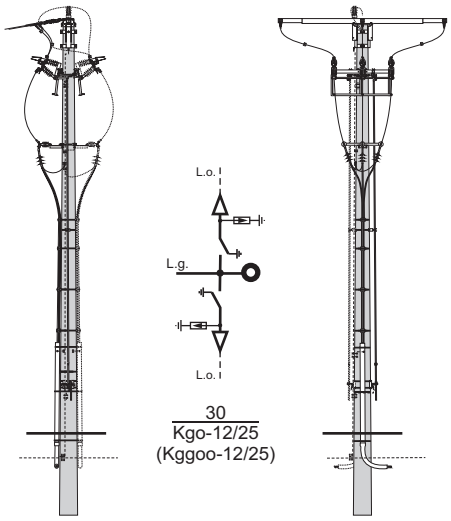

30
Kgo-12/25
(Kggoo-12/25)

Słup krańcowy Kgo - □/□□ z głowicami kablowymi i rozłącznikiem FL□GBT S lub FL□GBTu S

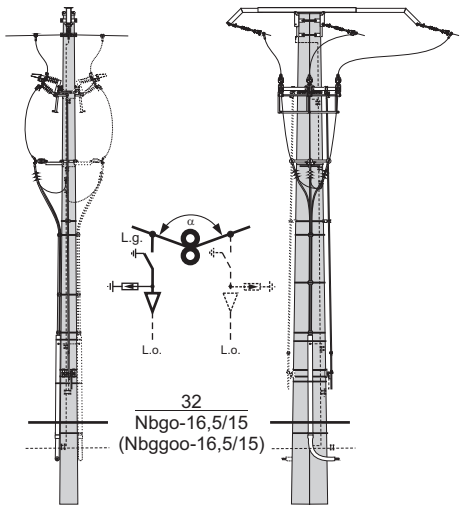

32
Nbgo-16,5/15
(Nbggoo-16,5/15)

Słup narożny Nbgo-□/□ -bliźniaczy z głowicami kablowymi i rozłącznikiem FL□GBT S lub FL□GBTu S

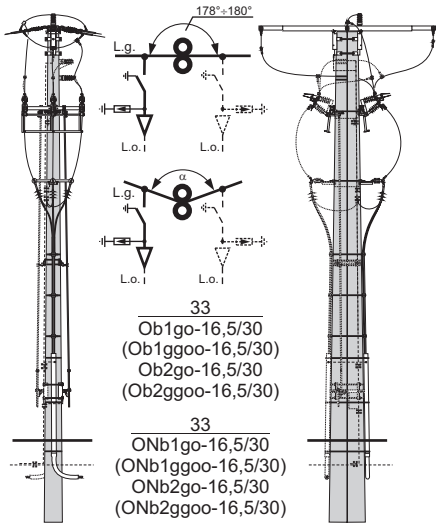

33
Ob1go-16,5/30
(Ob1ggoo-16,5/30)
Ob2go-16,5/30
(Ob2ggoo-16,5/30)

33
ONb1go-16,5/30
(ONb1ggoo-16,5/30)
ONb2go-16,5/30
(ONb2ggoo-16,5/30)

Słup odporowy Ob1go-□/□, Ob2go-□/□ i odporowo-narożny ONb1go-□/□ i ONb2go-□/□ - bliźniaczy z głowicami kablowymi i rozłącznikiem FL□GBT S lub FL□GBTu S

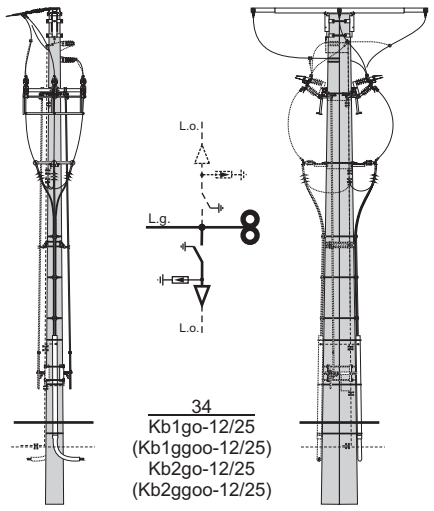

34
Kb1go-12/25
(Kb1ggoo-12/25)
Kb2go-12/25
(Kb2ggoo-12/25)

Słup krańcowy Kb1go - □/□, Kb2go - □/□ - bliźniaczy z głowicami kablowymi i rozłącznikiem FL□GBT S lub FL□GBTu S

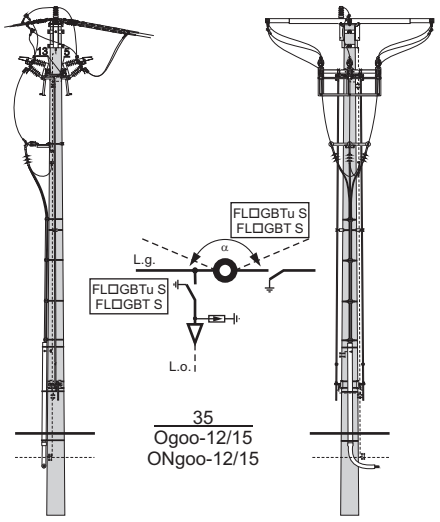

35
Ogoo-12/15
ONgoo-12/15

Słup odporowy Ogoo - □/□□ i odporowo - narożny ONgoo - □/□□ z głowicami kablowymi i dwoma rozłącznikami FL□GBT S lub FL□GBTu S

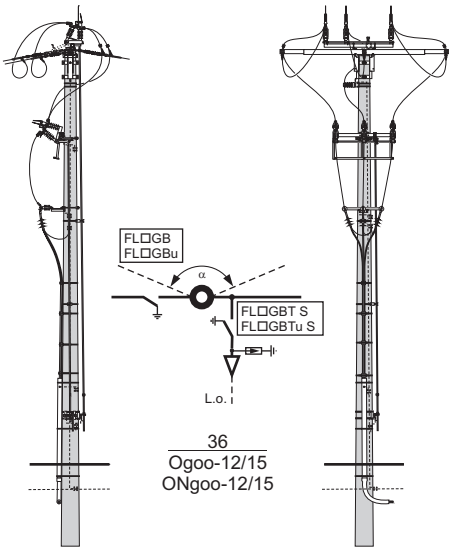

36
Ogoo-12/15
ONgoo-12/15

Słup odporowy Ogoo-□/□□, odporowo-narożny ONgoo-□/□□ z głowicami kabl. i rozłącznikiem FL□GBT S lub FL□GBTu S oraz z rozłącznikiem FL□GB lub FL□GBu - wariant I

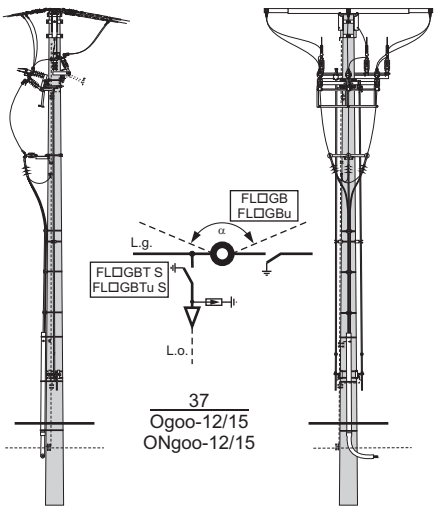

37
Ogoo-12/15
ONgoo-12/15

Słup odporowy Ogoo-□/□□ i odporowo -narożny ONgoo-□/□□ z głowicami kablowymi i rozłącznikiem FL□GBT S lub FL□GBTu S oraz rozłącznikiem FL□GB lub FL□GBu - wariant II

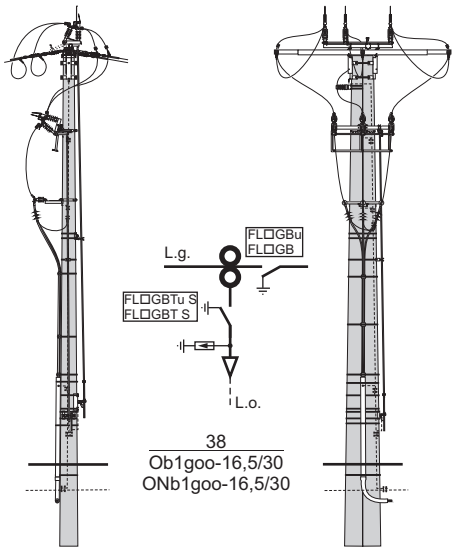

38
Ob1goo-16,5/30
ONb1goo-16,5/30

Słup odporowy Ob1goo-□/□, Ob2goo-□/□, odporowo-narożny ONb1goo-□/□, ONb2goo-□/□ bliźniaczy z głowicami kablowymi i rozłącznikiem FL□GBT S lub FL□GBTu S oraz rozłącznikiem FL□GB lub FL□GBu - wariant I

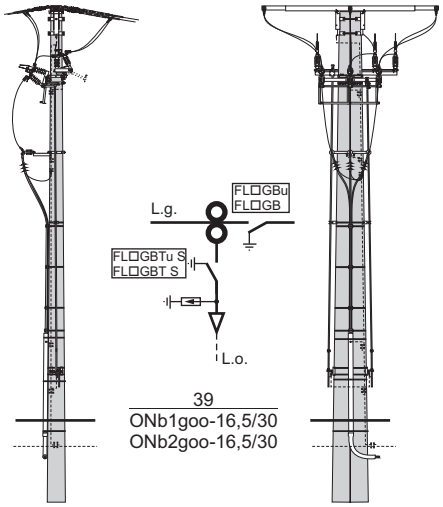

39
ONb1goo-16,5/30
ONb2goo-16,5/30

Słup odporowy Ob1goo-□/□, Ob2goo-□/□ i odporowo-narożny ONb1goo-□/□ i ONb2goo-□/□ - bliźniaczy z głowicami kabl. i rozłącznikiem FL□GBT S lub FL□GBTu S oraz rozł. FL□GB lub FL□GBu - wariant II

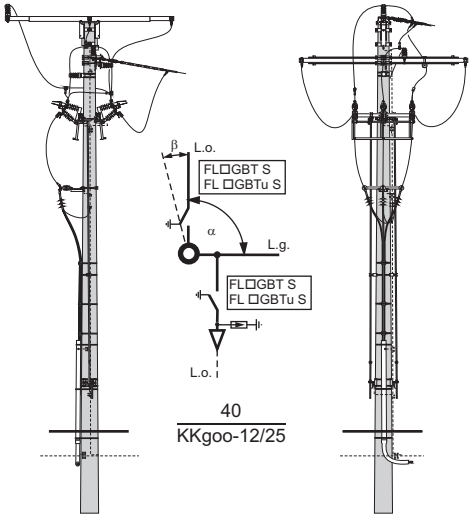

40
KKgoo-12/25

Słup odporowy KKgoo - □/□ z głowicami kablowymi i dwoma rozłącznikami FL□GBT S lub FL□GBTu S

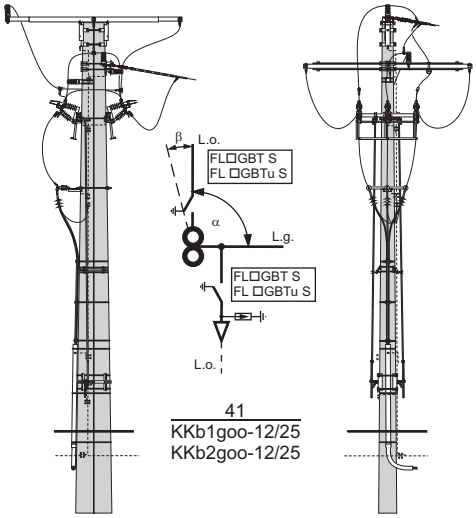

41
KKb1goo-12/25
KKb2goo-12/25

Słup krańcowo - krańcowy KKb1goo - □/□, KKb2goo - □/□ - bliźniaczy z głowicami kablowymi i dwoma rozłącznikami FL□GBT S lub FL□GBTu S

WYKAZ FIRM UPRAWNIONYCH DO PRODUKCJI KONSTRUKCJI STALOWYCH
(stan na dzień Styczeń 2011r.)

1. ENERGOBUD Leszno Sp. z o.o.
Gronówko 30, 64-111 Lipno
tel. (65) 525-69-00,
fax: (65) 529-44-16
e-mail: energobud@energobud.pl
www.energobud.pl

2. STRUNOBET - MIGACZ
Kuzki 14A, 29-100 Włoszczowa
tel.: 41 394-21-13, fax: 394-47-38
e-mail: biuro@strunobet.pl
www.strunobet.pl

4. P.P.U.H. "CHIMET"
ul. Radłowska 10, 63-400 Ostrów Wlkp.
tel./fax: 62 738-10-66, 736-75-74
e-mail: chimet@chimet.pl
www.chimet.pl

5. P.P.U. "ELPROJEKT"
ul. Wołowska 92A, 60-167 Poznań
tel./fax: 61 868-94-81, 868-92-99
e-mail: biuro@elprojekt.poznan.pl
www.elprojekt.poznan.pl

6. Z.P.U. DELKAR
Zgórsko 158 k/Kielc, 26-052 Sitkówka-Nowiny
tel./fax: 41 346-50-12, 346-50-13, 366-74-17
tel. kom. 607-577-830
e-mail: jerzy.kozlowski@delkar.pl
www.delkar.pl

10. P.P.U.H. ALPAR
ul. Warszawska 34, 26-900 Kozienice
tel./fax: 48 614-61-14, 382-02-22
e-mail: biuro@alpar.pl
www.alpar.pl

11. P.H.U.P. "ENERGOBAN"
ul. Polna 1a, 07-210 Długosiodło
tel./fax: 29 741-21-85

12. P.P.U.H. "ELGIS"
Zalesie 21, 26-670 Pionki
tel.: 48 612-16-34, fax. (0-48) 612-13-18
e-mail: elgis@elgis.pl
www.elgis.pl

14. Z.P.U.H. "BESKO - MET"
ul. Bieszczadzka 39, 38 - 524 Besko
tel.: 13 467-30-01, fax: (0-13) 467-37-70

15. Z.P.U.O.i E.
"ELGIS-GARBATKA" Sp. z o.o.
Ponikwa 11, 26-930 Garbatka-Letnisko
tel.: (48) 62-10-280, tel./fax. (48) 62-10-381
e-mail: elgis@elgis.com.pl
www.elgis.com.pl

16. PWE "ELEKTROINSTAL"
ul. Rzeźniana 3, 09-140 Raciąż
tel.: 23 679-10-50
fax:(0-23) 679-20-10
e-mail: pwe@zep.com.pl
www.elektroinstal.zep.com.pl
Przedsiębiorstwo Wielobranżowe Energetyki ELEKTROINSTAL

STOWARZYSZENIE PRODUCENTÓW KONSTRUKCJI I URZĄDZEŃ ELEKTRYCZNYCH

STELEN®

Rok założenia 1995

1. ENERGOBUD Leszno
2. STRUNOBET - MIGACZ
3. "ENERGETYK" Elbląg
4. P.P.U.H. "CHIMET"
5. P.P.U. "ELPROJEKT"
6. Z.P.U. DELKAR
7. BTE Firma Elektryczna Działowscy
8. POLAM - NAKŁO
9. "ELEKTROMEX"
10. P.P.U.H. ALPAR
11. P.H.U.P. "ENERGOBAN"
12. P.P.U.H. "ELGIS"
13. Z.P.H. "MASTAL"
14. Z.P.U.H. "BESKO - MET"
15. Z.P.U.O.i E. "ELGIS-GARBATKA"
16. PWE "ELEKTROINSTAL"
17. "MEPROZET-DREZDENKO"
18. LAMEL ROZDZIELNICE